TADANO

Lifting your dreams

クローラクレーン

CC8800-1 TWIN

CRAWLER CRANE

DEMAG®
TADANO GROUP

目次

	Page
記号説明	3
製品の主な特徴	4
仕様	5
スーパーリフト構成	8
構成図	9
SL付きメインブーム（SSL, HSSL, SSL/LSL）	10
SL付きメインブーム（SSL, HSSL）	11
SL付きメインブーム（SSL/LSL）	12
SL付きラフィングフライジブ（SWSL/SFSL）	14
SL付き固定式フライジブ（SFVL）	32
吊上げ性能に関する注記	34
主要諸元	36

記号説明

クローラ幅

カウンタウエイト＋センタバラスト

スーパーリフトカウンタウエイト

スーパーリフト半径

作業半径

メインブーム

フライジブ

メインブーム角度

フライジブ角度

風速（m/s）

「D」

S：重量

L：軽量

H/HA：メインブーム

W：ラフィングフライジブ

F：固定式フライジブ

SL：スーパーリフト

V：ベッセルリフト

製品の主な特徴

- 最大吊上げ性能：3,200t
- 最大モーメント：43,900mt
- TWIN SSL/LSL 132m（1,487t）の最大吊上げ性能：8800-1 SSL/LSL 132m（402t）の370%
- 構成部品の最大搬送幅：3.50m
- 構成部品の最大搬送重量：60t

仕様

作業速度（無段階制御）

部位	ワイヤロープ径	巻上速度 1)	ラインプル 2)	ワイヤロープ長さ
吊荷用 - ウインチ4基	40mm	最大 120m/min	352kN/316kN	1,540m
ランナ用ウインチR - オプション	40mm	最大　90m/min	352kN	760m
ブーム起伏用 - ウインチ2基	40mm	最大　60m/min		
ブームウインチ（E）	40mm	最大　40m/min		
ジブ起伏用 - ウインチ2基	40mm	最大　52m/min		
旋回速度（rpm）		0 - 0.6min^{-1}		

1）最外層
2）シーブ抵抗を考慮

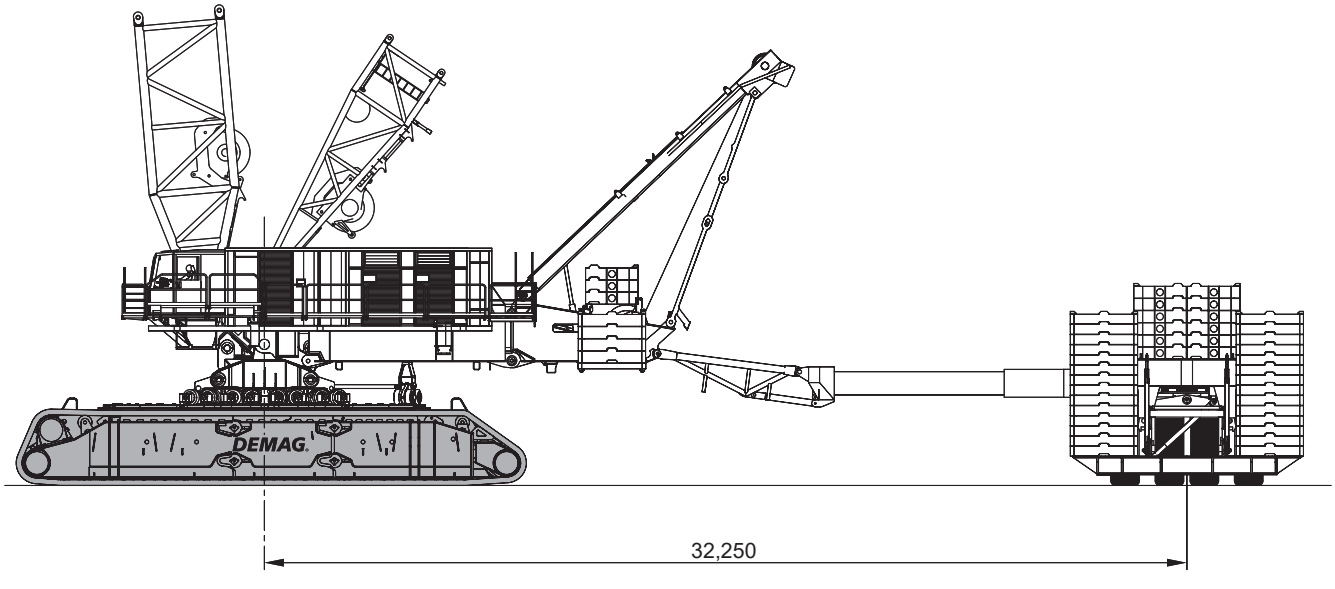

仕様

フック

タイプ	フック容量	シーブ数	ワイヤロープ掛数	重量	「D」
4×800	3,200t 1,600t	4×13 4× 7	4×26 4×12	94t 74t	8.50m 8.90m
4×675	2,700t 1,350t	4×10 4× 5	4×21 4×11	82.6t 64.6t	8.00m 8.40m
100	100t	1× 1	1× 3	3.7t - 7.7t	4.50m

構成部品

- カウンタウエイト代車付きCC8800-1（標準仕様）
- TWINキット
- CC8800-1 TWINがフル装備されている場合、標準CC8800-1の3個の構成部品を使用しません
  （キャリヤクロスビーム2個および上部旋回体フロントフレーム）

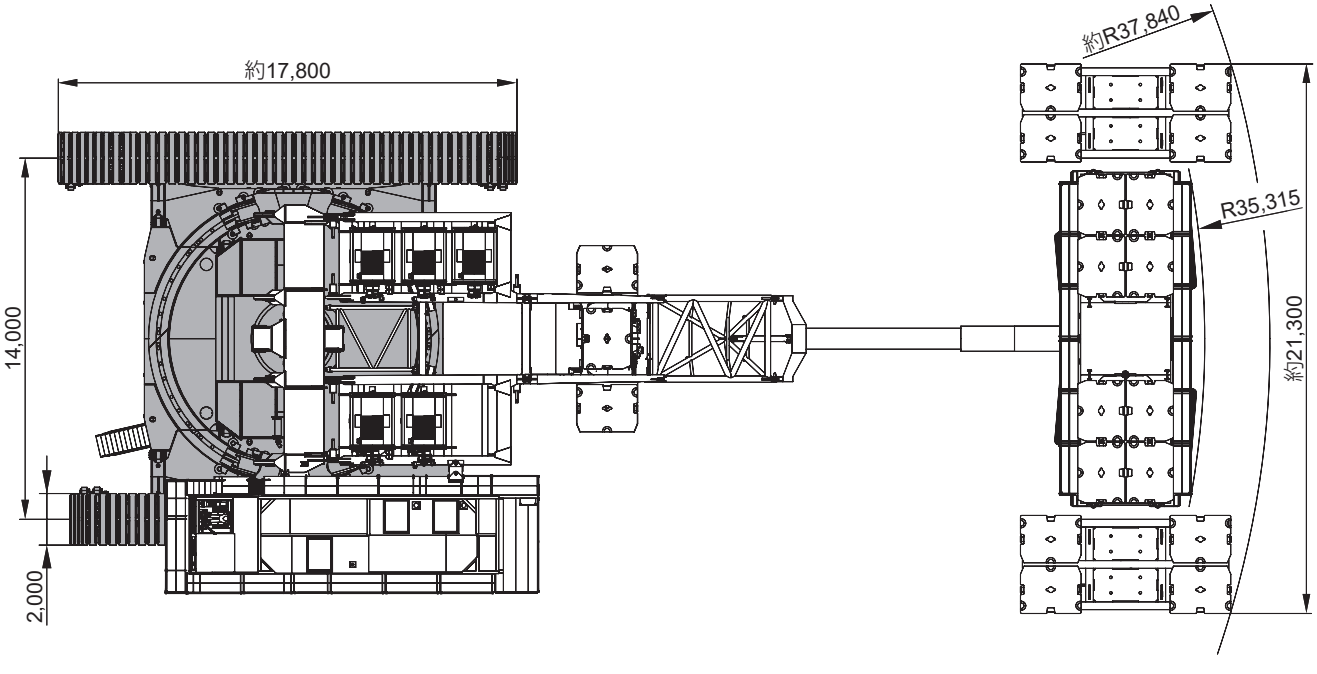

仕様

キャリヤ性能

1速	最大 0.4km/h
2速	最大 0.8km/h

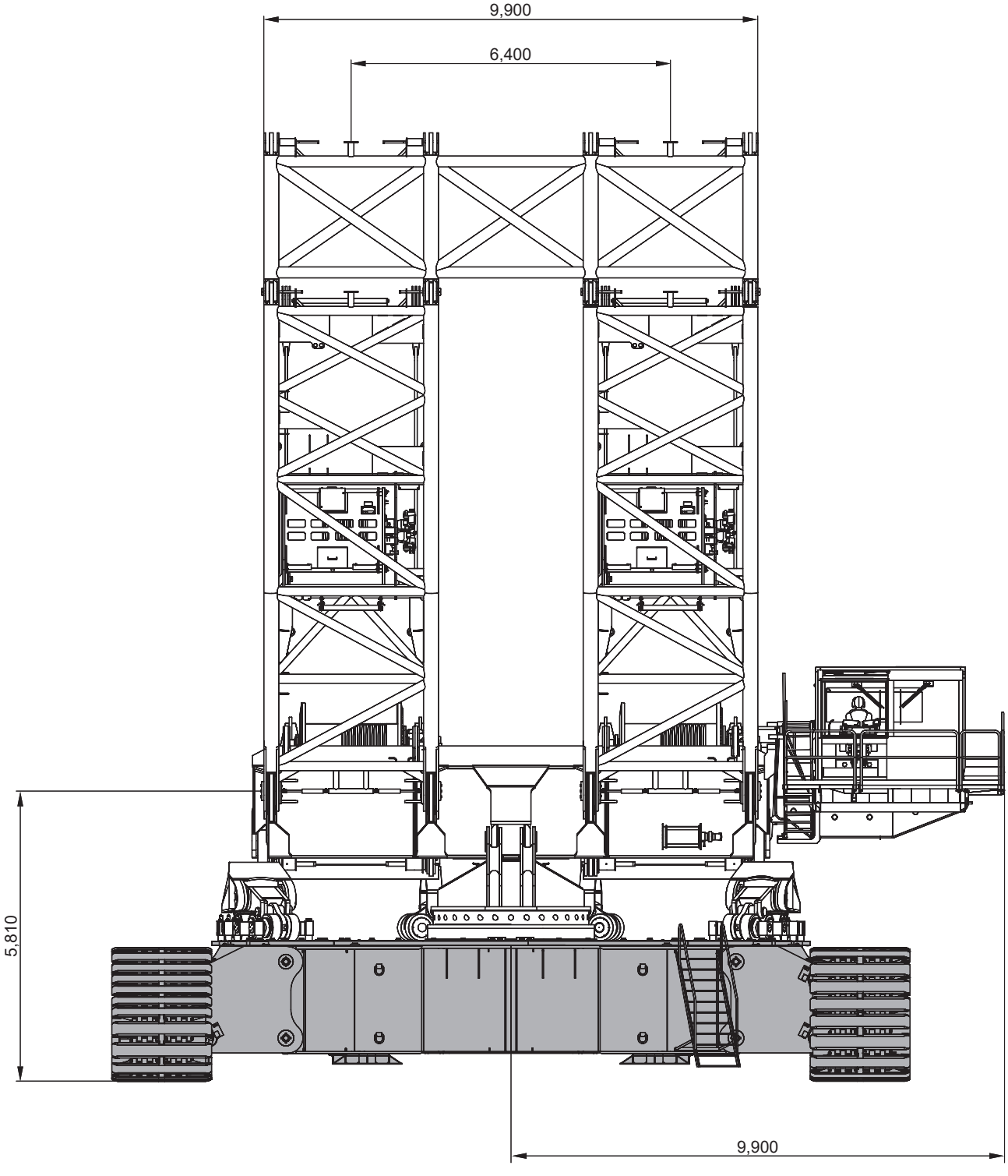

スーパーリフト構成

スーパーリフトアタッチメント付きドリー

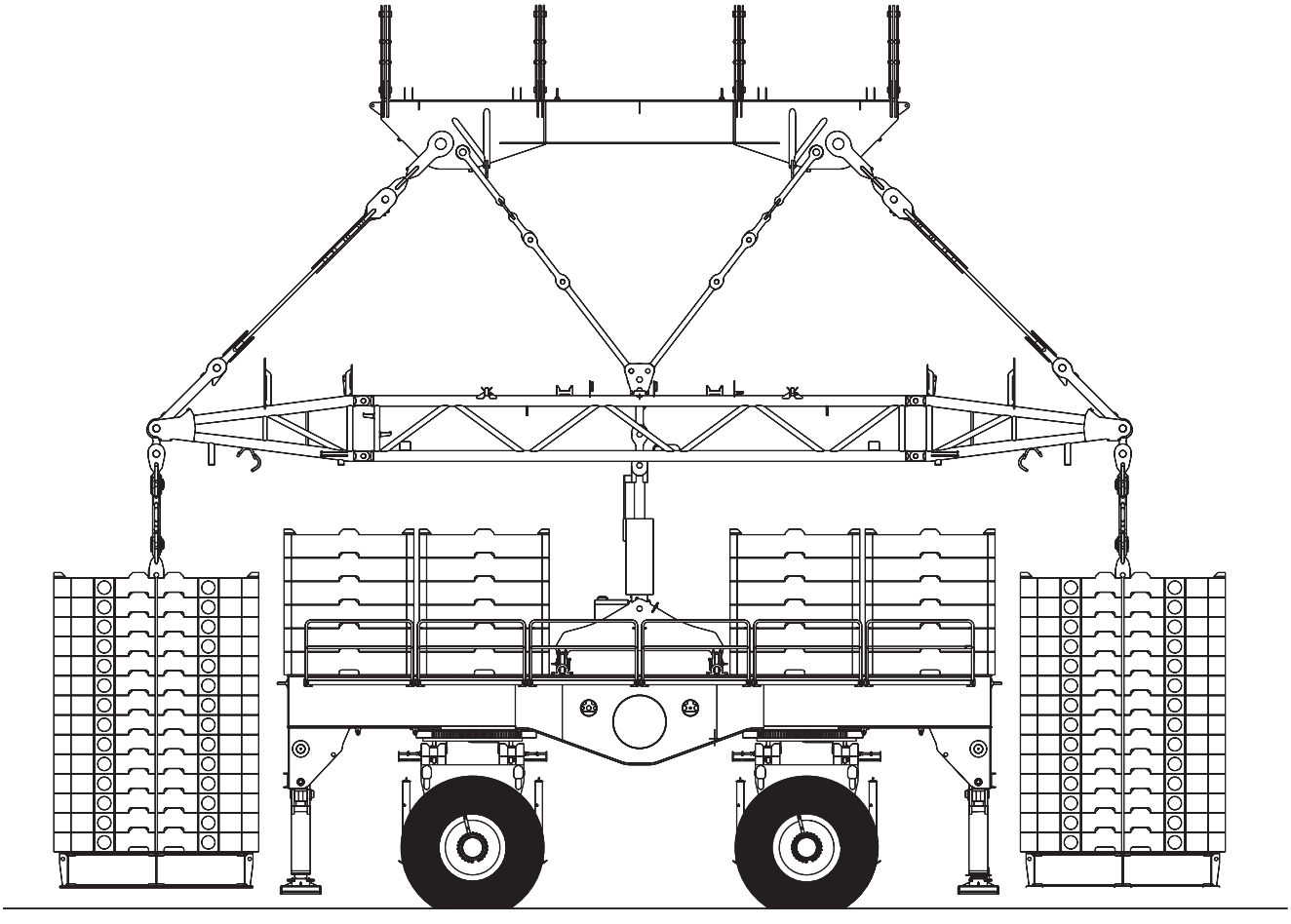

構成図

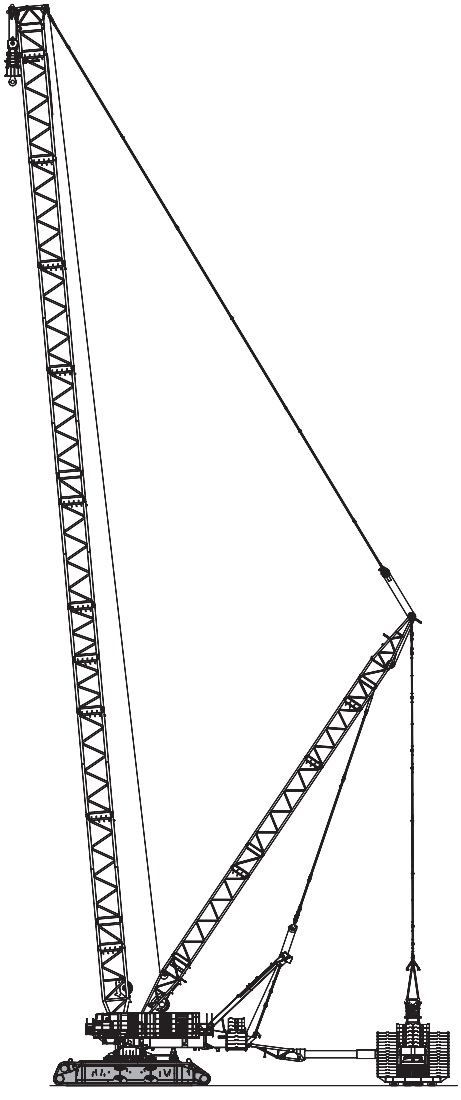

SL付きメインブーム
SSL, HSSL, SSL/LSL

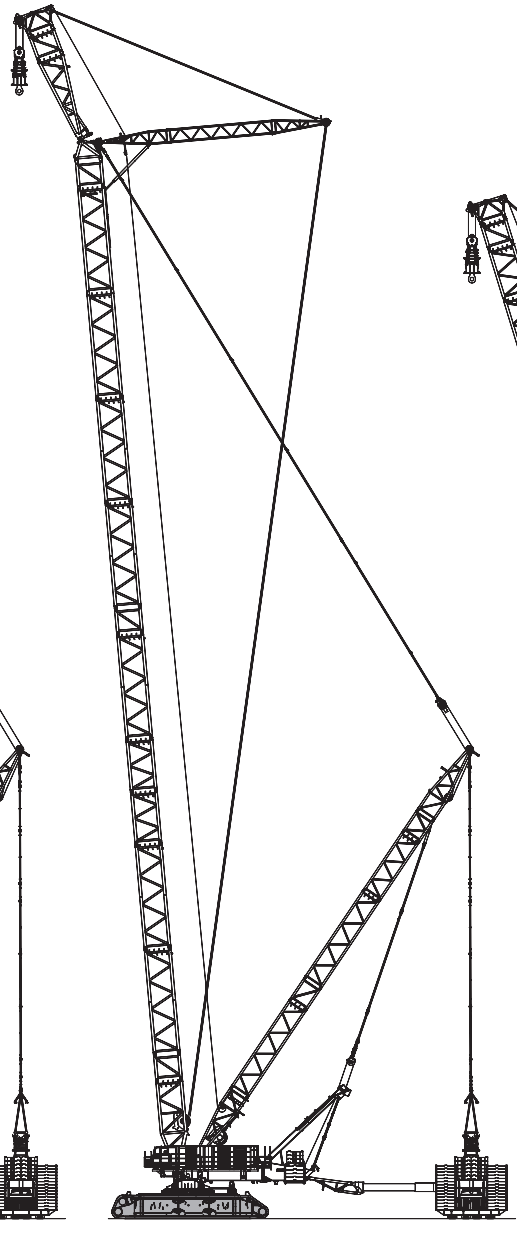

SL付き固定式フライジブ
SFVL

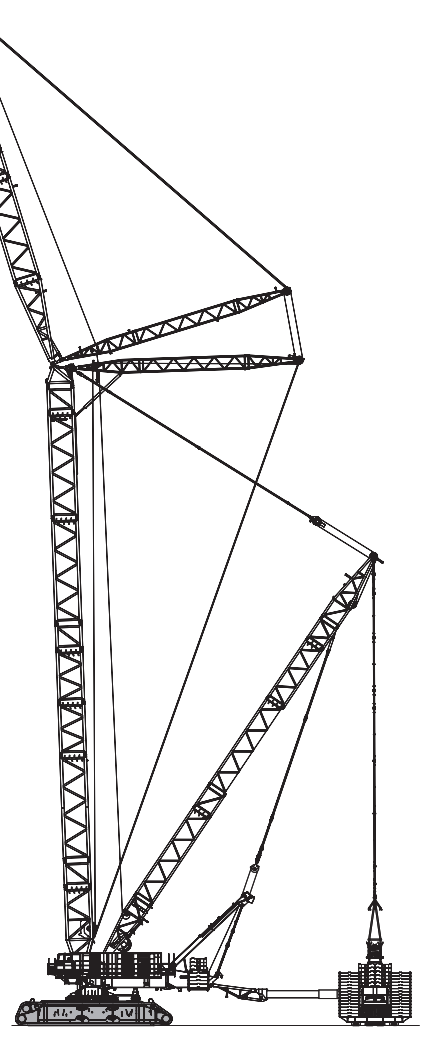

SL付きラフィングフライジブ
SWSL/SFSL

SL付きメインブーム

SSL, HSSL, SSL/LSL

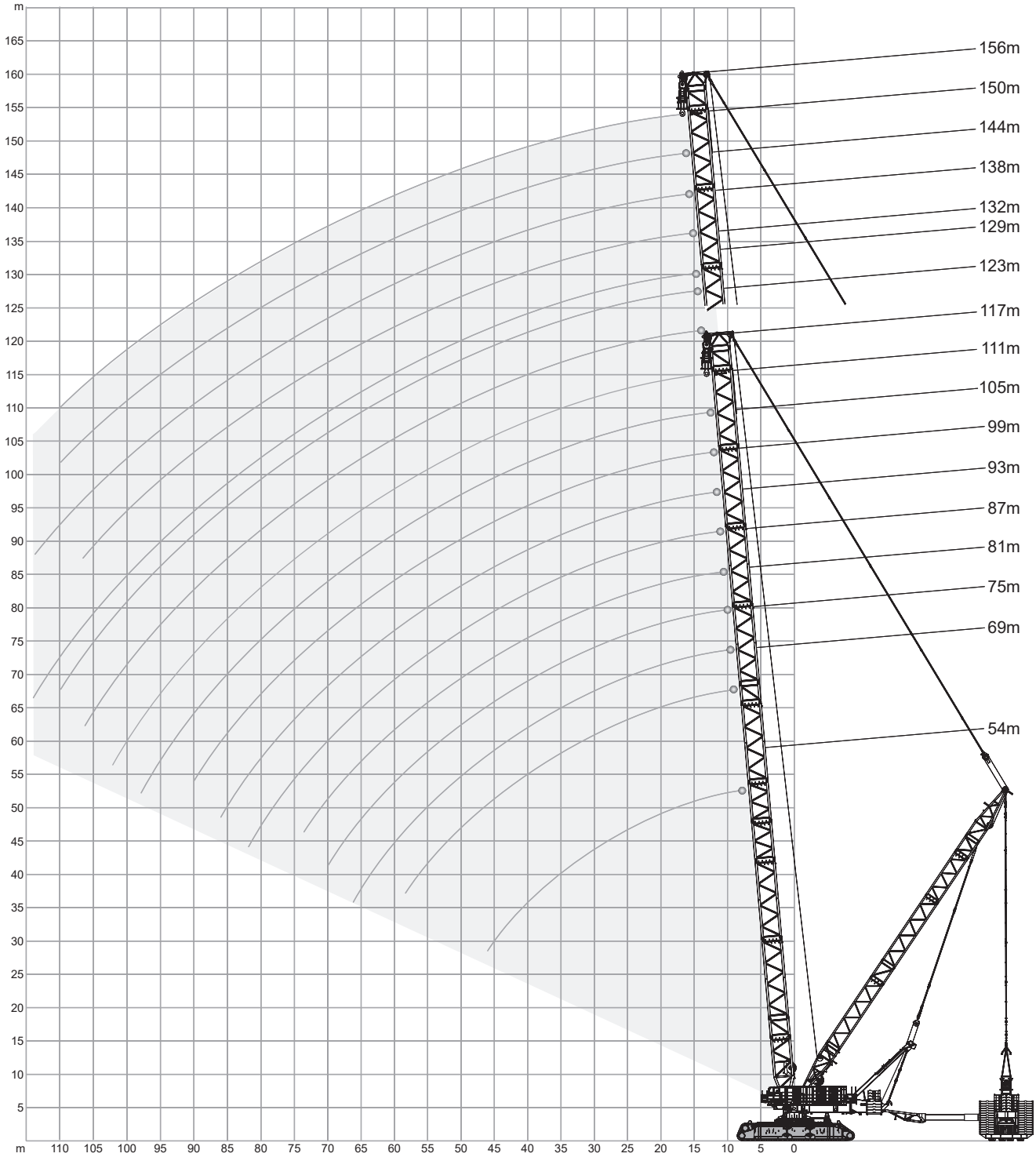

135t | 32m | 14m | 9.8m/s | 360° | ISO

	54m	69m		75m		81m		87m	
	1,740t	600t	1,740t	600t	1,740t	600t	1,740t	600t	1,740t
m	t	t	t	t	t	t	t	t	t
9	3,200	–	–	–	–	–	–	–	–
10	3,200	–	2,700	–	–	–	–	–	–
11	3,200	1,193	2,700	1,176	2,587	–	–	–	–
12	3,200	1,060	2,698	1,044	2,587	1,041	2,351	1,045	2,231
14	3,137	858	2,615	842	2,554	838	2,351	839	2,231
16	2,712	712	2,521	697	2,484	692	2,351	691	2,231
18	2,385	602	2,350	588	2,342	582	2,351	580	2,231
20	2,125	516	2,179	502	2,159	495	2,178	493	2,170
22	1,915	447	2,015	433	1,975	426	1,982	423	1,985
24	1,740	390	1,871	385	1,819	377	1,786	365	1,800
26	1,593	342	1,719	337	1,698	329	1,649	325	1,615
28	1,468	302	1,578	296	1,576	288	1,545	284	1,509
30	1,359	268	1,440	262	1,455	253	1,441	248	1,419
34	1,182	212	1,258	205	1,248	196	1,234	191	1,239
37	1,040	179	1,142	172	1,138	163	1,129	157	1,104
38	993	169	1,104	161	1,102	152	1,094	–	1,068
39	953	160	1,071	152	1,068	–	1,063	–	1,043
40	913	151	1,039	–	1,038	–	1,033	–	1,018
42	840	–	980	–	978	–	973	–	969
46	732	–	880	–	876	–	871	–	868
50	–	–	796	–	791	–	786	–	783
54	–	–	725	–	720	–	714	–	711
58	–	–	660	–	659	–	653	–	649
62	–	–	–	–	607	–	600	–	596
66	–	–	–	–	546	–	554	–	549
70	–	–	–	–	–	–	514	–	508
74	–	–	–	–	–	–	–	–	471

	93m		99m		105m		111m		117m		
	600t	1,740t	600t	1,740t	600t	1,740t	600t	1,740t	600t	1,740t	
m	t	t	t	t	t	t	t	t	t	t	m
12	–	2,110	–	–	–	–	–	–	–	–	12
13	931	2,110	–	1,865	–	–	–	–	–	–	13
14	836	2,110	850	1,865	850	1,740	–	1,740	–	–	14
15	761	2,110	773	1,865	772	1,740	761	1,740	–	1,614	15
16	687	2,110	697	1,865	695	1,740	689	1,740	696	1,614	16
18	575	2,110	582	1,865	579	1,740	573	1,740	577	1,614	18
20	487	2,109	493	1,865	489	1,740	482	1,740	485	1,614	20
22	416	1,949	422	1,865	417	1,740	410	1,740	411	1,614	22
24	359	1,786	363	1,765	358	1,727	351	1,685	351	1,614	24
26	310	1,623	314	1,621	308	1,599	301	1,571	301	1,528	26
28	276	1,461	273	1,477	267	1,471	259	1,457	258	1,427	28
30	241	1,382	244	1,346	231	1,343	224	1,343	222	1,325	30
34	183	1,225	185	1,207	178	1,177	171	1,146	168	1,123	34
35	171	1,186	173	1,172	166	1,146	158	1,119	156	1,082	35
36	160	1,147	161	1,137	154	1,116	–	1,091	–	1,057	36
37	–	1,107	150	1,103	–	1,085	–	1,063	–	1,032	37
38	–	1,068	–	1,068	–	1,054	–	1,036	–	1,008	38
42	–	946	–	930	–	931	–	925	–	908	42
46	–	859	–	846	–	823	–	815	–	809	46
50	–	772	–	769	–	755	–	738	–	712	50
54	–	705	–	692	–	686	–	676	–	657	54
58	–	643	–	644	–	618	–	615	–	602	58
62	–	590	–	591	–	582	–	557	–	547	62
66	–	543	–	544	–	537	–	528	–	501	66
70	–	500	–	500	–	492	–	485	–	475	70
74	–	461	–	460	–	452	–	445	–	440	74
78	–	427	–	425	–	417	–	409	–	404	78
82	–	397	–	394	–	385	–	377	–	372	82
86	–	–	–	366	–	357	–	349	–	343	86
90	–	–	–	–	–	331	–	323	–	317	90
94	–	–	–	–	–	–	–	299	–	293	94
98	–	–	–	–	–	–	–	278	–	271	98
102	–	–	–	–	–	–	–	–	–	251	102

SL付きメインブーム

135t	32m	14m	9.8m/s	360°	ISO

	123m		129m		132m		138m		
	600t	1,740t	600t	1,740t	600t	1,740t	600t	1,740t	
m	t	t	t	t	t	t	t	t	m
16	680	1,614	–	1,487	–	1,487	–	–	16
18	562	1,614	589	1,487	586	1,487	547	1,228	18
20	470	1,614	489	1,487	486	1,487	457	1,228	20
22	397	1,614	409	1,487	406	1,483	385	1,228	22
24	336	1,610	345	1,487	342	1,407	326	1,221	24
26	286	1,498	292	1,424	289	1,332	277	1,156	26
28	244	1,404	247	1,348	244	1,260	235	1,092	28
30	207	1,311	209	1,267	206	1,195	199	1,041	30
34	–	1,124	–	1,106	–	1,065	–	952	34
38	–	978	–	944	–	935	–	863	38
42	–	887	–	863	–	847	–	784	42
46	–	797	–	782	–	770	–	721	46
50	–	706	–	701	–	693	–	659	50
54	–	633	–	620	–	616	–	597	54
58	–	584	–	568	–	556	–	534	58
62	–	534	–	523	–	513	–	493	62
66	–	484	–	478	–	471	–	455	66
70	–	440	–	433	–	428	–	417	70
74	–	400	–	397	–	389	–	378	74
78	–	364	–	361	–	357	–	345	78
82	–	332	–	329	–	325	–	320	82
86	–	304	–	300	–	296	–	294	86
90	–	278	–	274	–	269	–	269	90
94	–	254	–	250	–	246	–	243	94
98	–	233	–	228	–	224	–	218	98
102	–	214	–	209	–	204	–	194	102
106	–	196	–	191	–	186	–	171	106
110	–	–	–	174	–	170	–	–	110
114	–	–	–	–	–	155	–	–	114

135t	32m	14m	9.8m/s	360°	ISO

	144m		150m		156m		
	600t	1,740t	600t	1,740t	600t	1,740t	
m	t	t	t	t	t	t	m
18	582	1,228	–	1,132	–	–	18
20	481	1,228	466	1,113	468	970	20
22	401	1,228	391	1,094	391	950	22
24	337	1,228	329	1,074	328	929	24
26	283	1,228	277	1,054	276	909	26
28	238	1,228	234	1,034	232	890	28
30	200	1,213	197	1,013	194	871	30
34	–	1,084	–	951	–	832	34
38	–	954	–	879	–	795	38
42	–	825	–	808	–	758	42
46	–	757	–	743	–	720	46
50	–	691	–	682	–	665	50
54	–	624	–	621	–	610	54
58	–	557	–	560	–	555	58
62	–	501	–	499	–	500	62
66	–	464	–	457	–	446	66
70	–	427	–	423	–	414	70
74	–	391	–	389	–	382	74
78	–	354	–	353	–	350	78
82	–	324	–	320	–	317	82
86	–	294	–	290	–	286	86
90	–	268	–	264	–	261	90
94	–	244	–	239	–	236	94
98	–	222	–	217	–	214	98
102	–	201	–	197	–	194	102
106	–	183	–	178	–	175	106
110	–	166	–	161	–	157	110
114	–	150	–	–	–	–	114

SL付きラフィングフライジブ

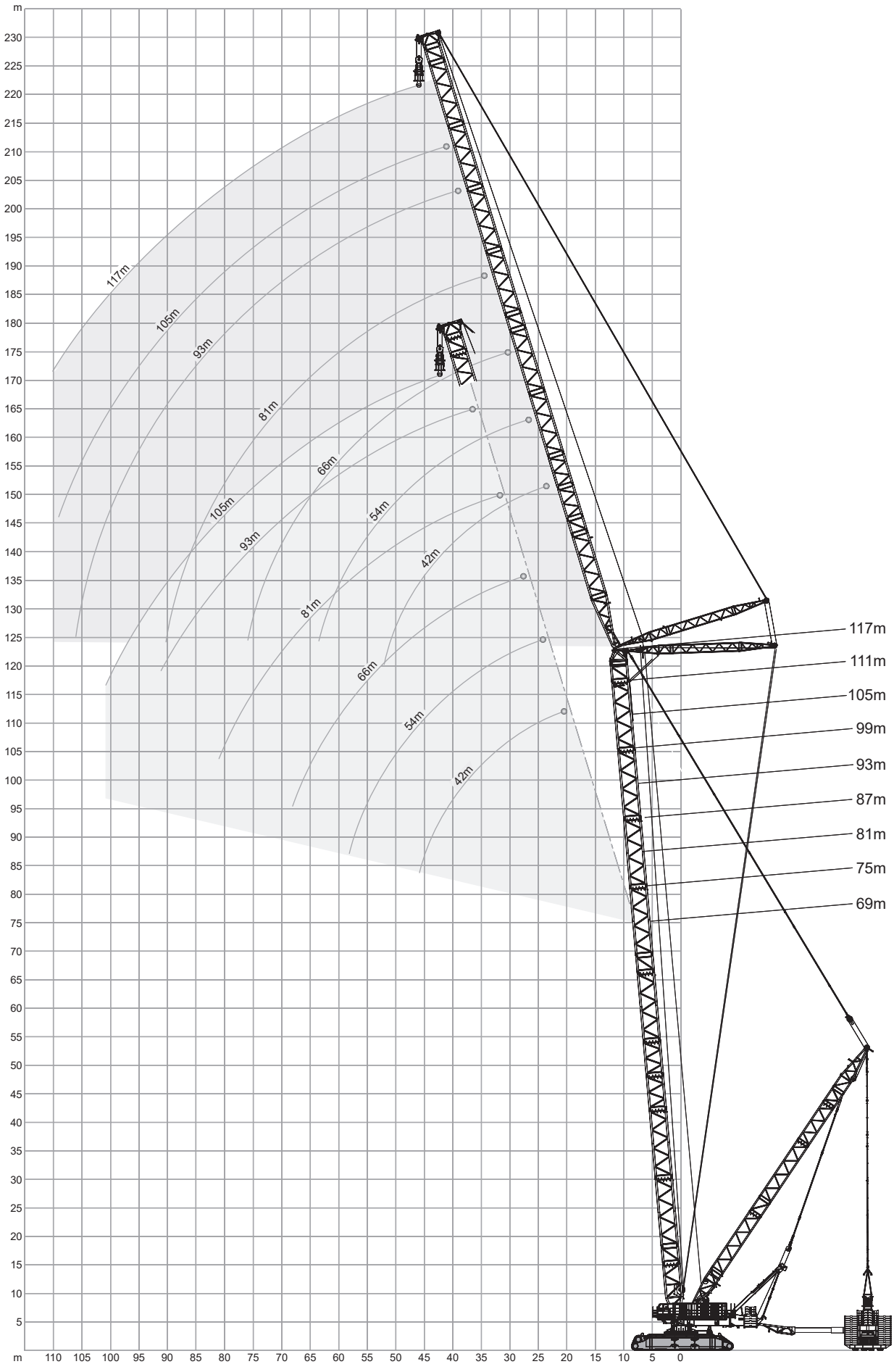

135t | 32m | 14m | 9.8m/s | 360° | ISO

69m + 42m

	SWSL		SFSL	SWSL		SFSL
	600t			600 - 1,740t		
	85°	75°	15°	85°	75°	15°
m	t	t	t	t	t	t
26	388	–	379	1,328	–	1,360
28	349	–	328	1,188	–	1,300
30	315	–	284	1,078	–	1,240
34	261	–	212	903	–	1,120
38	218	–	157	755	–	1,003
41	193	–	122	662	–	917
42	185	–	–	636	–	891
44	170	–	–	588	821	841
46	157	–	–	542	784	797
50	–	–	–	–	721	715
54	–	–	–	–	655	644
58	–	–	–	–	580	585
62	–	–	–	–	–	532
66	–	–	–	–	–	486
70	–	–	–	–	–	446
74	–	–	–	–	–	409
78	–	–	–	–	–	375
82	–	–	–	–	–	343
86	–	–	–	–	–	314
90	–	–	–	–	–	289
94	–	–	–	–	–	266
98	–	–	–	–	–	236
102	–	–	–	–	–	197

69m + 54m

m	t	t	t	t	t	t
30	305	–	–	1,123	–	–
31	290	–	278	1,072	–	1,118
34	250	–	225	936	–	1,054
38	208	–	168	807	–	969
42	174	–	122	694	–	883
46	147	–	–	593	–	796
50	124	–	–	504	695	719
54	–	–	–	432	641	654
57	–	–	–	381	605	608
58	–	–	–	–	594	594
62	–	–	–	–	538	541
66	–	–	–	–	473	495
69	–	–	–	–	426	463
70	–	–	–	–	–	454
74	–	–	–	–	–	417
78	–	–	–	–	–	384
82	–	–	–	–	–	354
86	–	–	–	–	–	325
90	–	–	–	–	–	297
94	–	–	–	–	–	272
98	–	–	–	–	–	250
102	–	–	–	–	–	231
106	–	–	–	–	–	210
110	–	–	–	–	–	178
114	–	–	–	–	–	147

69m + 66m

	SWSL		SFSL	SWSL		SFSL
	600t			600 - 1,740t		
	85°	75°	15°	85°	75°	15°
m	t	t	t	t	t	t
34	243	–	–	927	–	–
35	231	–	222	889	–	911
38	200	–	180	790	–	865
42	167	–	133	694	–	810
43	159	–	122	672	–	796
46	139	–	–	610	–	754
49	122	–	–	555	–	711
50	–	–	–	538	–	697
54	–	–	–	472	–	641
58	–	–	–	416	582	591
62	–	–	–	364	539	547
66	–	–	–	314	492	503
68	–	–	–	214	468	481
70	–	–	–	–	445	461
74	–	–	–	–	398	424
78	–	–	–	–	350	391
79	–	–	–	–	338	383
82	–	–	–	–	–	361
86	–	–	–	–	–	334
90	–	–	–	–	–	307
94	–	–	–	–	–	281
98	–	–	–	–	–	258
102	–	–	–	–	–	237
106	–	–	–	–	–	218
110	–	–	–	–	–	200
114	–	–	–	–	–	183
118	–	–	–	–	–	160
122	–	–	–	–	–	134
124	–	–	–	–	–	121

69m + 81m

m	t	t	t	t	t	t
38	184	–	–	773	–	–
41	158	–	–	685	–	707
42	150	–	–	664	–	697
46	122	–	–	581	–	661
50	–	–	–	514	–	625
54	–	–	–	461	–	590
58	–	–	–	414	–	554
62	–	–	–	371	–	518
66	–	–	–	332	476	483
70	–	–	–	295	437	449
74	–	–	–	260	395	417
78	–	–	–	226	357	387
81	–	–	–	203	332	365
82	–	–	–	–	324	358
86	–	–	–	–	291	330
90	–	–	–	–	257	304
93	–	–	–	–	233	286
94	–	–	–	–	–	280
98	–	–	–	–	–	257
102	–	–	–	–	–	236
106	–	–	–	–	–	216
110	–	–	–	–	–	196
114	–	–	–	–	–	178
118	–	–	–	–	–	162
122	–	–	–	–	–	147
126	–	–	–	–	–	133
129	–	–	–	–	–	123

メインブーム角度85°、75°、15°以外のブーム位置での性能は、クレーン制御システムIC-1により計算されます。

SL付きラフィングフライジブ

135t | 32m | 14m | 9.8m/s | 360° | ISO

69m + 93m

	SWSL 600t			SWSL 600 - 1,740t		
	SFSL			SFSL		
	85°	75°	15°	85°	75°	15°
m	t	t	t	t	t	t
42	142	–	–	640	–	–
45	120	–	–	578	–	584
46	–	–	–	557	–	578
50	–	–	–	485	–	554
54	–	–	–	433	–	529
58	–	–	–	396	–	504
62	–	–	–	361	–	478
66	–	–	–	328	–	452
70	–	–	–	298	424	425
74	–	–	–	269	388	398
78	–	–	–	241	351	372
82	–	–	–	214	318	346
86	–	–	–	188	289	322
90	–	–	–	164	264	298
91	–	–	–	158	258	292
94	–	–	–	–	241	276
98	–	–	–	–	217	255
102	–	–	–	–	192	235
103	–	–	–	–	186	230
106	–	–	–	–	–	216
110	–	–	–	–	–	197
114	–	–	–	–	–	179
118	–	–	–	–	–	163
122	–	–	–	–	–	147
126	–	–	–	–	–	133
129	–	–	–	–	–	122

75m + 42m

	SWSL 600t			SWSL 600 - 1,740t		
	SFSL			SFSL		
	85°	75°	15°	85°	75°	15°
m	t	t	t	t	t	t
26	385	–	–	1,228	–	–
27	365	–	353	1,217	–	1,228
28	346	–	328	1,207	–	1,228
30	313	–	283	1,093	–	1,227
34	258	–	210	920	–	1,102
38	216	–	153	773	–	986
40	199	–	129	710	–	931
42	183	–	–	654	–	879
46	155	–	–	554	768	786
47	149	–	–	535	751	765
50	–	–	–	–	704	707
54	–	–	–	–	648	635
58	–	–	–	–	599	577
60	–	–	–	–	573	549
62	–	–	–	–	–	524
66	–	–	–	–	–	477
70	–	–	–	–	–	437
74	–	–	–	–	–	401
78	–	–	–	–	–	368
82	–	–	–	–	–	337
86	–	–	–	–	–	308
90	–	–	–	–	–	281
94	–	–	–	–	–	259
98	–	–	–	–	–	240
102	–	–	–	–	–	222
106	–	–	–	–	–	189

69m + 105m

m	t	t	t	t	t	t
47	–	–	–	529	–	–
50	–	–	–	475	–	487
54	–	–	–	415	–	469
58	–	–	–	373	–	451
62	–	–	–	343	–	432
66	–	–	–	315	–	411
70	–	–	–	289	–	389
74	–	–	–	263	–	367
78	–	–	–	239	340	345
82	–	–	–	216	307	323
86	–	–	–	194	278	303
90	–	–	–	173	253	283
94	–	–	–	153	230	264
98	–	–	–	135	210	246
101	–	–	–	122	196	233
102	–	–	–	–	192	229
106	–	–	–	–	175	212
110	–	–	–	–	160	194
114	–	–	–	–	143	176
118	–	–	–	–	–	160
122	–	–	–	–	–	144
126	–	–	–	–	–	130
128	–	–	–	–	–	123

75m + 54m

m	t	t	t	t	t	t
30	303	–	–	1,110	–	–
31	288	–	279	1,059	–	1,079
34	248	–	224	921	–	1,020
38	206	–	166	800	–	945
41	181	–	130	726	–	888
42	173	–	–	702	–	867
46	146	–	–	612	–	786
50	123	–	–	527	–	708
54	–	–	–	448	626	644
58	–	–	–	281	581	587
62	–	–	–	–	536	534
66	–	–	–	–	486	487
70	–	–	–	–	434	446
74	–	–	–	–	–	409
78	–	–	–	–	–	376
82	–	–	–	–	–	347
86	–	–	–	–	–	319
90	–	–	–	–	–	291
94	–	–	–	–	–	265
98	–	–	–	–	–	242
102	–	–	–	–	–	222
106	–	–	–	–	–	205
110	–	–	–	–	–	188
114	–	–	–	–	–	167
118	–	–	–	–	–	140

メインブーム角度85°、75°、15°以外のブーム位置での性能は、クレーン制御システムIC-1により計算されます。

135t | **32m** | **14m** | **9.8m/s** | **360°** | **ISO**

75m + 66m

	SWSL		SFSL	SWSL		SFSL
	600t			600 - 1,740t		
	85°	75°	15°	85°	75°	15°
m	t	t	t	t	t	t
34	242	–	–	916	–	–
36	219	–	208	838	–	868
38	200	–	180	772	–	847
42	166	–	132	683	–	804
43	159	–	121	664	–	794
46	139	–	–	610	–	757
49	121	–	–	559	–	716
50	–	–	–	543	–	700
54	–	–	–	483	–	637
58	–	–	–	426	570	579
62	–	–	–	372	530	537
66	–	–	–	321	495	495
68	–	–	–	298	478	474
70	–	–	–	–	459	454
74	–	–	–	–	417	417
78	–	–	–	–	371	384
81	–	–	–	–	336	361
82	–	–	–	–	–	354
86	–	–	–	–	–	327
90	–	–	–	–	–	301
94	–	–	–	–	–	275
98	–	–	–	–	–	252
102	–	–	–	–	–	230
106	–	–	–	–	–	210
110	–	–	–	–	–	193
114	–	–	–	–	–	176
118	–	–	–	–	–	160
122	–	–	–	–	–	144
126	–	–	–	–	–	126
127	–	–	–	–	–	121

75m + 81m

m	t	t	t	t	t	t
40	166	–	–	699	–	–
41	158	–	148	672	–	684
42	150	–	137	650	–	676
43	142	–	126	629	–	670
46	122	–	–	568	–	650
50	–	–	–	504	–	624
54	–	–	–	458	–	592
58	–	–	–	414	–	553
62	–	–	–	373	–	511
66	–	–	–	335	465	472
70	–	–	–	301	434	438
74	–	–	–	267	404	407
78	–	–	–	233	373	377
81	–	–	–	209	349	356
82	–	–	–	–	341	349
86	–	–	–	–	308	322
90	–	–	–	–	274	296
94	–	–	–	–	240	272
98	–	–	–	–	–	250
102	–	–	–	–	–	228
106	–	–	–	–	–	208
110	–	–	–	–	–	190
114	–	–	–	–	–	173
118	–	–	–	–	–	156
122	–	–	–	–	–	140
126	–	–	–	–	–	126
127	–	–	–	–	–	123

75m + 93m

	SWSL		SFSL	SWSL		SFSL
	600t			600 - 1,740t		
	85°	75°	15°	85°	75°	15°
m	t	t	t	t	t	t
44	–	–	–	591	–	–
46	–	–	–	547	–	562
50	–	–	–	474	–	543
54	–	–	–	420	–	526
58	–	–	–	385	–	506
62	–	–	–	354	–	480
66	–	–	–	324	–	451
70	–	–	–	295	–	421
71	–	–	–	288	408	414
74	–	–	–	267	387	393
78	–	–	–	241	361	367
82	–	–	–	215	331	341
86	–	–	–	191	301	317
90	–	–	–	167	274	293
92	–	–	–	157	261	282
94	–	–	–	–	250	271
98	–	–	–	–	228	249
102	–	–	–	–	204	229
105	–	–	–	–	185	213
106	–	–	–	–	–	208
110	–	–	–	–	–	188
114	–	–	–	–	–	170
118	–	–	–	–	–	154
122	–	–	–	–	–	138
126	–	–	–	–	–	123
127	–	–	–	–	–	120

75m + 105m

m	t	t	t	t	t	t
48	–	–	–	501	–	–
50	–	–	–	466	–	472
54	–	–	–	406	–	459
58	–	–	–	364	–	445
62	–	–	–	335	–	432
66	–	–	–	307	–	415
70	–	–	–	280	–	394
74	–	–	–	255	–	373
78	–	–	–	231	347	351
82	–	–	–	209	322	328
86	–	–	–	189	295	306
90	–	–	–	169	268	285
94	–	–	–	151	244	265
98	–	–	–	135	223	245
102	–	–	–	121	204	226
106	–	–	–	–	187	208
110	–	–	–	–	170	190
114	–	–	–	–	151	173
116	–	–	–	–	133	164
118	–	–	–	–	–	156
122	–	–	–	–	–	140
126	–	–	–	–	–	125
127	–	–	–	–	–	122

メインブーム角度85°、75°、15°以外のブーム位置での性能は、クレーン制御システムIC-1により計算されます。

SL付きラフィングフライジブ

135t | 32m | 14m | 9.8m/s | 360° | ISO

75m + 117m

	SWSL 600t			SFSL 600t			SWSL 600 - 1,740t			SFSL 600 - 1,740t		
	85°	75°	15°	85°	75°	15°	85°	75°	15°	85°	75°	15°
m	t	t	t	t	t	t	t	t	t	t	t	t
54	–	–	–	–	–	–	391	–	–	–	–	–
55	–	–	–	–	–	–	378	–	392	–	–	–
58	–	–	–	–	–	–	349	–	385	–	–	–
62	–	–	–	–	–	–	313	–	377	–	–	–
66	–	–	–	–	–	–	280	–	368	–	–	–
70	–	–	–	–	–	–	255	–	358	–	–	–
74	–	–	–	–	–	–	233	–	341	–	–	–
78	–	–	–	–	–	–	212	–	323	–	–	–
82	–	–	–	–	–	–	192	–	306	–	–	–
83	–	–	–	–	–	–	187	303	301	–	–	–
86	–	–	–	–	–	–	174	284	287	–	–	–
90	–	–	–	–	–	–	158	259	269	–	–	–
94	–	–	–	–	–	–	142	235	251	–	–	–
98	–	–	–	–	–	–	128	213	234	–	–	–
100	–	–	–	–	–	–	121	203	226	–	–	–
102	–	–	–	–	–	–	–	194	218	–	–	–
106	–	–	–	–	–	–	–	177	202	–	–	–
110	–	–	–	–	–	–	–	161	186	–	–	–
114	–	–	–	–	–	–	–	147	170	–	–	–
118	–	–	–	–	–	–	–	134	154	–	–	–
122	–	–	–	–	–	–	–	122	138	–	–	–
126	–	–	–	–	–	–	–	–	123	–	–	–

81m + 42m

m	t	t	t	t	t	t
26	377	–	–	1,228	–	–
27	357	–	–	1,205	–	1,228
28	338	–	323	1,183	–	1,228
30	305	–	277	1,067	–	1,187
34	252	–	203	917	–	1,078
38	210	–	146	790	–	972
40	193	–	122	731	–	921
42	177	–	–	674	–	871
46	150	–	–	570	–	779
47	144	–	–	545	733	758
48	138	–	–	263	717	737
50	–	–	–	–	687	699
54	–	–	–	–	634	629
58	–	–	–	–	587	568
61	–	–	–	–	557	527
62	–	–	–	–	–	515
66	–	–	–	–	–	469
70	–	–	–	–	–	428
74	–	–	–	–	–	392
78	–	–	–	–	–	359
82	–	–	–	–	–	329
86	–	–	–	–	–	301
90	–	–	–	–	–	274
94	–	–	–	–	–	250
98	–	–	–	–	–	229
102	–	–	–	–	–	211
106	–	–	–	–	–	192
110	–	–	–	–	–	173

81m + 54m

	SWSL 600t			SFSL 600t			SWSL 600 - 1,740t			SFSL 600 - 1,740t		
	85°	75°	15°	85°	75°	15°	85°	75°	15°	85°	75°	15°
m	t	t	t	t	t	t	t	t	t	t	t	t
30	295	–	–	1,089	–	–	–	–	–	–	–	–
32	267	–	255	982	–	1,016	–	–	–	–	–	–
34	242	–	219	893	–	983	–	–	–	–	–	–
38	200	–	160	784	–	917	–	–	–	–	–	–
41	175	–	123	719	–	868	–	–	–	–	–	–
42	167	–	–	698	–	849	–	–	–	–	–	–
46	140	–	–	615	–	774	–	–	–	–	–	–
49	123	–	–	555	–	716	–	–	–	–	–	–
50	–	–	–	535	–	697	–	–	–	–	–	–
54	–	–	–	458	620	630	–	–	–	–	–	–
58	–	–	–	386	575	579	–	–	–	–	–	–
62	–	–	–	–	535	527	–	–	–	–	–	–
66	–	–	–	–	494	479	–	–	–	–	–	–
70	–	–	–	–	453	438	–	–	–	–	–	–
72	–	–	–	–	432	419	–	–	–	–	–	–
74	–	–	–	–	–	402	–	–	–	–	–	–
78	–	–	–	–	–	368	–	–	–	–	–	–
82	–	–	–	–	–	338	–	–	–	–	–	–
86	–	–	–	–	–	310	–	–	–	–	–	–
90	–	–	–	–	–	284	–	–	–	–	–	–
94	–	–	–	–	–	259	–	–	–	–	–	–
98	–	–	–	–	–	236	–	–	–	–	–	–
102	–	–	–	–	–	215	–	–	–	–	–	–
106	–	–	–	–	–	196	–	–	–	–	–	–
110	–	–	–	–	–	178	–	–	–	–	–	–
114	–	–	–	–	–	160	–	–	–	–	–	–
118	–	–	–	–	–	144	–	–	–	–	–	–
122	–	–	–	–	–	129	–	–	–	–	–	–

81m + 66m

m	t	t	t	t	t	t
34	235	–	–	894	–	–
36	213	–	–	817	–	833
37	203	–	189	784	–	823
38	193	–	175	759	–	814
42	160	–	126	660	–	778
46	133	–	–	596	–	739
48	122	–	–	565	–	719
50	–	–	–	535	–	689
54	–	–	–	478	–	628
58	–	–	–	424	–	570
59	–	–	–	411	545	556
62	–	–	–	374	516	523
66	–	–	–	327	482	485
69	–	–	–	281	459	457
70	–	–	–	–	451	447
74	–	–	–	–	417	410
78	–	–	–	–	380	377
82	–	–	–	–	343	347
83	–	–	–	–	326	340
86	–	–	–	–	–	319
90	–	–	–	–	–	293
94	–	–	–	–	–	269
98	–	–	–	–	–	245
102	–	–	–	–	–	223
106	–	–	–	–	–	203
110	–	–	–	–	–	184
114	–	–	–	–	–	166
118	–	–	–	–	–	150
122	–	–	–	–	–	134
126	–	–	–	–	–	120

メインブーム角度85°、75°、15°以外のブーム位置での性能は、クレーン制御システムIC-1により計算されます。

135t | 32m | 14m | 9.8m/s | 360° | ISO

81m + 81m

	SWSL		SFSL	SWSL		SFSL
	600t			600 - 1,740t		
	85°	75°	15°	85°	75°	15°
m	t	t	t	t	t	t
40	160	–	–	682	–	–
42	144	–	–	632	–	652
45	123	–	–	568	–	637
46	–	–	–	549	–	633
50	–	–	–	484	–	615
54	–	–	–	439	–	592
58	–	–	–	399	–	554
62	–	–	–	365	–	507
66	–	–	–	332	452	463
70	–	–	–	299	422	427
74	–	–	–	267	396	397
78	–	–	–	236	372	368
82	–	–	–	207	347	340
86	–	–	–	–	318	314
90	–	–	–	–	286	289
94	–	–	–	–	254	265
96	–	–	–	–	239	254
98	–	–	–	–	–	243
102	–	–	–	–	–	222
106	–	–	–	–	–	201
110	–	–	–	–	–	182
114	–	–	–	–	–	163
118	–	–	–	–	–	147
122	–	–	–	–	–	131
125	–	–	–	–	–	120

81m + 93m

m	t	t	t	t	t	t
44	–	–	–	576	–	–
46	–	–	–	533	–	540
50	–	–	–	460	–	529
54	–	–	–	408	–	517
58	–	–	–	374	–	505
62	–	–	–	342	–	482
66	–	–	–	312	–	449
70	–	–	–	284	–	415
74	–	–	–	257	377	385
78	–	–	–	232	353	357
82	–	–	–	209	332	332
86	–	–	–	188	310	308
90	–	–	–	168	284	285
93	–	–	–	145	265	268
94	–	–	–	–	259	263
98	–	–	–	–	237	242
102	–	–	–	–	215	220
106	–	–	–	–	190	199
107	–	–	–	–	185	194
110	–	–	–	–	–	179
114	–	–	–	–	–	161
118	–	–	–	–	–	145
122	–	–	–	–	–	129
124	–	–	–	–	–	121

81m + 105m

	SWSL		SFSL	SWSL		SFSL
	600t			600 - 1,740t		
	85°	75°	15°	85°	75°	15°
m	t	t	t	t	t	t
48	–	–	–	488	–	–
50	–	–	–	454	–	–
51	–	–	–	438	–	451
54	–	–	–	394	–	445
58	–	–	–	354	–	437
62	–	–	–	322	–	429
66	–	–	–	294	–	415
70	–	–	–	268	–	392
74	–	–	–	244	–	367
78	–	–	–	222	–	343
79	–	–	–	216	331	337
82	–	–	–	201	315	320
86	–	–	–	182	296	298
90	–	–	–	164	276	277
94	–	–	–	148	254	257
98	–	–	–	134	231	237
102	–	–	–	122	211	219
106	–	–	–	–	193	201
110	–	–	–	–	177	183
114	–	–	–	–	160	164
117	–	–	–	–	146	151
118	–	–	–	–	–	147
122	–	–	–	–	–	131
125	–	–	–	–	–	120

81m + 117m

m	t	t	t	t	t	t
54	–	–	–	380	–	–
56	–	–	–	356	–	375
58	–	–	–	339	–	373
62	–	–	–	304	–	368
66	–	–	–	271	–	363
70	–	–	–	245	–	356
74	–	–	–	223	–	342
78	–	–	–	203	–	323
82	–	–	–	184	–	306
86	–	–	–	166	280	288
90	–	–	–	150	262	270
94	–	–	–	136	243	252
98	–	–	–	123	222	235
99	–	–	–	120	216	231
102	–	–	–	–	201	219
106	–	–	–	–	183	201
110	–	–	–	–	167	181
114	–	–	–	–	152	162
118	–	–	–	–	139	145
122	–	–	–	–	127	129
124	–	–	–	–	121	122

メインブーム角度85°、75°、15°以外のブーム位置での性能は、クレーン制御システムIC-1により計算されます。

SL付きラフィングフライジブ

135t | 32m | 14m | 9.8m/s | 360° | ISO

87m + 42m

	SWSL 600t		SFSL 600t	SWSL 600 - 1,740t		SFSL 600 - 1,740t
	85°	75°	15°	85°	75°	15°
m	t	t	t	t	t	t
27	354	–	–	1,228	–	–
28	336	–	323	1,204	–	1,228
30	303	–	277	1,094	–	1,182
34	250	–	202	931	–	1,063
38	208	–	143	805	–	954
39	199	–	130	775	–	928
42	175	–	–	689	–	855
46	148	–	–	581	–	763
48	137	–	–	533	700	720
50	–	–	–	–	670	687
54	–	–	–	–	618	621
58	–	–	–	–	572	561
62	–	–	–	–	533	508
66	–	–	–	–	–	461
70	–	–	–	–	–	420
74	–	–	–	–	–	383
78	–	–	–	–	–	351
82	–	–	–	–	–	320
86	–	–	–	–	–	291
90	–	–	–	–	–	266
94	–	–	–	–	–	242
98	–	–	–	–	–	220
102	–	–	–	–	–	201
106	–	–	–	–	–	183
110	–	–	–	–	–	165
114	–	–	–	–	–	148
118	–	–	–	–	–	132

87m + 54m

m	t	t	t	t	t	t
31	279	–	–	965	–	–
32	265	–	–	965	–	965
34	240	–	–	913	–	965
38	199	–	–	788	–	907
42	166	–	–	702	–	834
46	139	–	–	630	–	761
49	122	–	–	571	–	706
50	–	–	–	551	–	688
54	–	–	–	471	595	616
58	–	–	–	391	551	568
59	–	–	–	359	541	556
62	–	–	–	–	512	520
66	–	–	–	–	478	472
70	–	–	–	–	448	431
74	–	–	–	–	421	394
78	–	–	–	–	–	361
82	–	–	–	–	–	330
86	–	–	–	–	–	302
90	–	–	–	–	–	275
94	–	–	–	–	–	252
98	–	–	–	–	–	229
102	–	–	–	–	–	208
106	–	–	–	–	–	188
110	–	–	–	–	–	171
114	–	–	–	–	–	153
118	–	–	–	–	–	137
122	–	–	–	–	–	121

87m + 66m

	SWSL 600t		SFSL 600t	SWSL 600 - 1,740t		SFSL 600 - 1,740t
	85°	75°	15°	85°	75°	15°
m	t	t	t	t	t	t
35	217	–	–	869	–	–
37	196	–	184	798	–	820
38	187	–	170	765	–	810
42	154	–	120	670	–	767
46	128	–	–	607	–	724
47	122	–	–	592	–	713
50	–	–	–	548	–	675
54	–	–	–	490	–	619
58	–	–	–	436	–	561
62	–	–	–	383	503	512
66	–	–	–	334	470	474
69	–	–	–	300	447	447
70	–	–	–	–	440	438
74	–	–	–	–	411	403
78	–	–	–	–	382	369
82	–	–	–	–	353	339
84	–	–	–	–	338	325
86	–	–	–	–	–	311
90	–	–	–	–	–	284
94	–	–	–	–	–	260
98	–	–	–	–	–	237
102	–	–	–	–	–	215
106	–	–	–	–	–	194
110	–	–	–	–	–	174
114	–	–	–	–	–	156
118	–	–	–	–	–	140
122	–	–	–	–	–	124
123	–	–	–	–	–	121

87m + 81m

m	t	t	t	t	t	t
40	154	–	–	692	–	–
42	138	–	–	639	–	–
43	131	–	–	616	–	642
44	124	–	–	599	–	637
46	–	–	–	562	–	625
50	–	–	–	493	–	603
54	–	–	–	448	–	580
58	–	–	–	406	–	543
62	–	–	–	367	–	499
66	–	–	–	330	–	454
70	–	–	–	296	410	416
74	–	–	–	265	384	387
78	–	–	–	236	361	359
82	–	–	–	209	340	332
83	–	–	–	191	334	325
86	–	–	–	–	317	306
90	–	–	–	–	289	282
94	–	–	–	–	262	258
98	–	–	–	–	234	236
102	–	–	–	–	–	214
106	–	–	–	–	–	193
110	–	–	–	–	–	173
114	–	–	–	–	–	155
118	–	–	–	–	–	138
122	–	–	–	–	–	122

メインブーム角度85°、75°、15°以外のブーム位置での性能は、クレーン制御システムIC-1により計算されます。

135t | 32m | 14m | 9.8m/s | 360° | ISO

87m + 93m

	SWSL		SFSL	SWSL		SFSL
	600t			600 - 1,740t		
	85°	75°	15°	85°	75°	15°
m	t	t	t	t	t	t
44	–	–	–	579	–	–
46	–	–	–	540	–	–
47	–	–	–	521	–	536
50	–	–	–	470	–	526
54	–	–	–	414	–	515
58	–	–	–	376	–	504
62	–	–	–	343	–	483
66	–	–	–	315	–	449
70	–	–	–	289	–	411
74	–	–	–	264	365	376
78	–	–	–	240	342	347
82	–	–	–	217	321	323
86	–	–	–	194	303	299
90	–	–	–	172	286	277
93	–	–	–	157	271	260
94	–	–	–	–	266	255
98	–	–	–	–	244	235
102	–	–	–	–	221	215
106	–	–	–	–	198	196
108	–	–	–	–	187	186
110	–	–	–	–	–	176
114	–	–	–	–	–	158
118	–	–	–	–	–	140
122	–	–	–	–	–	124
123	–	–	–	–	–	121

87m + 105m

m	t	t	t	t	t	t
48	–	–	–	489	–	–
50	–	–	–	462	–	–
52	–	–	–	431	–	447
54	–	–	–	402	–	443
58	–	–	–	354	–	436
62	–	–	–	320	–	428
66	–	–	–	295	–	418
70	–	–	–	271	–	394
74	–	–	–	249	–	365
78	–	–	–	228	–	337
82	–	–	–	208	305	310
86	–	–	–	189	286	288
90	–	–	–	171	269	268
94	–	–	–	154	254	248
98	–	–	–	138	239	229
102	–	–	–	124	221	211
103	–	–	–	120	216	206
106	–	–	–	–	203	193
110	–	–	–	–	185	175
114	–	–	–	–	166	157
118	–	–	–	–	147	139
119	–	–	–	–	144	135
122	–	–	–	–	–	123

87m + 117m

	SWSL		SFSL	SWSL		SFSL
	600t			600 - 1,740t		
	85°	75°	15°	85°	75°	15°
m	t	t	t	t	t	t
54	–	–	–	386	–	–
56	–	–	–	361	–	373
58	–	–	–	337	–	371
62	–	–	–	301	–	366
66	–	–	–	274	–	362
70	–	–	–	250	–	357
74	–	–	–	228	–	343
78	–	–	–	209	–	320
82	–	–	–	190	–	299
86	–	–	–	172	–	278
87	–	–	–	168	265	273
90	–	–	–	156	253	258
94	–	–	–	141	237	239
98	–	–	–	127	224	221
100	–	–	–	121	218	212
102	–	–	–	–	211	203
106	–	–	–	–	198	187
110	–	–	–	–	182	171
114	–	–	–	–	167	156
118	–	–	–	–	153	142
122	–	–	–	–	139	127
123	–	–	–	–	135	123
126	–	–	–	–	124	–
127	–	–	–	–	120	–

93m + 42m

m	t	t	t	t	t	t
28	327	–	–	1,175	–	–
29	311	–	294	1,115	–	1,164
30	295	–	271	1,060	–	1,137
34	242	–	195	902	–	1,034
38	202	–	136	786	–	935
39	193	–	123	762	–	912
42	169	–	–	689	–	842
46	143	–	–	592	–	754
49	126	–	–	527	–	695
50	–	–	–	–	653	679
54	–	–	–	–	602	613
58	–	–	–	–	557	552
62	–	–	–	–	519	498
65	–	–	–	–	494	464
66	–	–	–	–	–	453
70	–	–	–	–	–	411
74	–	–	–	–	–	374
78	–	–	–	–	–	340
82	–	–	–	–	–	309
86	–	–	–	–	–	280
90	–	–	–	–	–	255
94	–	–	–	–	–	232
98	–	–	–	–	–	210
102	–	–	–	–	–	191
106	–	–	–	–	–	172
110	–	–	–	–	–	155
114	–	–	–	–	–	138
118	–	–	–	–	–	122

メインブーム角度85°、75°、15°以外のブーム位置での性能は、クレーン制御システムIC-1により計算されます。

SL付きラフィングフライジブ

135t | 32m | 14m | 9.8m/s | 360° | ISO

93m + 54m

	SWSL		SFSL	SWSL		SFSL
	600t			600 - 1,740t		
	85°	75°	15°	85°	75°	15°
m	t	t	t	t	t	t
32	257	–	–	965	–	–
33	245	–	232	925	–	955
34	233	–	214	886	–	939
38	192	–	152	758	–	876
40	175	–	127	719	–	844
42	160	–	–	681	–	812
46	133	–	–	607	–	746
48	122	–	–	571	–	712
50	–	–	–	535	–	677
54	–	–	–	466	–	609
58	–	–	–	399	545	553
59	–	–	–	386	535	542
62	–	–	–	–	507	509
66	–	–	–	–	473	465
70	–	–	–	–	443	423
74	–	–	–	–	416	386
75	–	–	–	–	410	377
78	–	–	–	–	–	353
82	–	–	–	–	–	321
86	–	–	–	–	–	292
90	–	–	–	–	–	266
94	–	–	–	–	–	242
98	–	–	–	–	–	220
102	–	–	–	–	–	200
106	–	–	–	–	–	180
110	–	–	–	–	–	161
114	–	–	–	–	–	143
118	–	–	–	–	–	127
119	–	–	–	–	–	123

93m + 66m

m	t	t	t	t	t	t
36	205	–	–	809	–	–
37	195	–	–	776	–	789
38	186	–	171	743	–	778
42	154	–	120	649	–	740
46	127	–	–	583	–	702
47	121	–	–	568	–	692
50	–	–	–	525	–	659
54	–	–	–	471	–	607
58	–	–	–	421	–	552
62	–	–	–	374	489	502
66	–	–	–	331	456	462
70	–	–	–	295	426	428
74	–	–	–	–	400	395
78	–	–	–	–	376	362
82	–	–	–	–	355	332
86	–	–	–	–	335	303
90	–	–	–	–	–	276
94	–	–	–	–	–	251
98	–	–	–	–	–	229
102	–	–	–	–	–	209
106	–	–	–	–	–	188
110	–	–	–	–	–	169
114	–	–	–	–	–	151
118	–	–	–	–	–	134
121	–	–	–	–	–	122

93m + 81m

	SWSL		SFSL	SWSL		SFSL
	600t			600 - 1,740t		
	85°	75°	15°	85°	75°	15°
m	t	t	t	t	t	t
40	–	–	–	671	–	–
41	139	–	–	646	–	–
42	132	–	–	620	–	–
43	125	–	–	598	–	620
46	–	–	–	542	–	600
50	–	–	–	473	–	580
54	–	–	–	430	–	561
58	–	–	–	389	–	530
62	–	–	–	352	–	489
66	–	–	–	319	–	446
70	–	–	–	290	396	407
74	–	–	–	262	371	375
78	–	–	–	236	349	348
82	–	–	–	212	329	322
83	–	–	–	206	324	316
86	–	–	–	–	308	297
90	–	–	–	–	287	273
94	–	–	–	–	266	251
98	–	–	–	–	244	228
99	–	–	–	–	239	222
102	–	–	–	–	–	205
106	–	–	–	–	–	184
110	–	–	–	–	–	164
114	–	–	–	–	–	146
118	–	–	–	–	–	129
120	–	–	–	–	–	121

93m + 93m

m	t	t	t	t	t	t
45	–	–	–	547	–	–
46	–	–	–	527	–	–
48	–	–	–	489	–	507
50	–	–	–	455	–	501
54	–	–	–	400	–	491
58	–	–	–	362	–	481
62	–	–	–	330	–	464
66	–	–	–	304	–	435
70	–	–	–	280	–	399
74	–	–	–	256	–	364
78	–	–	–	234	329	334
82	–	–	–	213	309	310
86	–	–	–	193	291	287
90	–	–	–	174	275	265
94	–	–	–	157	258	245
98	–	–	–	–	241	225
102	–	–	–	–	222	205
106	–	–	–	–	204	186
110	–	–	–	–	186	168
114	–	–	–	–	–	149
118	–	–	–	–	–	131
120	–	–	–	–	–	123

メインブーム角度85°、75°、15°以外のブーム位置での性能は、クレーン制御システムIC-1により計算されます。

135t | 32m | 14m | 9.8m/s | 360° | ISO

93m + 105m

	SWSL		SFSL	SWSL		SFSL
	600t			600 - 1,740t		
	85°	75°	15°	85°	75°	15°
m	t	t	t	t	t	t
49	–	–	–	464	–	–
50	–	–	–	448	–	–
52	–	–	–	417	–	428
54	–	–	–	389	–	425
58	–	–	–	342	–	420
62	–	–	–	310	–	415
66	–	–	–	284	–	411
70	–	–	–	260	–	389
74	–	–	–	238	–	357
78	–	–	–	218	–	328
82	–	–	–	198	291	300
86	–	–	–	180	273	274
90	–	–	–	164	257	250
94	–	–	–	149	243	227
98	–	–	–	136	229	206
102	–	–	–	124	216	187
103	–	–	–	121	213	182
106	–	–	–	–	202	169
110	–	–	–	–	186	154
114	–	–	–	–	170	139
118	–	–	–	–	154	127
120	–	–	–	–	146	122
121	–	–	–	–	138	–

93m + 117m

m	t	t	t	t	t	t
54	–	–	–	374	–	–
57	–	–	–	337	–	356
58	–	–	–	326	–	355
62	–	–	–	291	–	354
66	–	–	–	263	–	354
70	–	–	–	239	–	352
74	–	–	–	218	–	342
78	–	–	–	198	–	320
82	–	–	–	180	–	295
86	–	–	–	164	–	271
90	–	–	–	148	242	249
94	–	–	–	134	227	227
98	–	–	–	122	214	207
102	–	–	–	–	202	188
106	–	–	–	–	191	170
110	–	–	–	–	180	154
114	–	–	–	–	168	139
118	–	–	–	–	155	125
119	–	–	–	–	151	122
122	–	–	–	–	141	–
126	–	–	–	–	127	–
128	–	–	–	–	120	–

99m + 42m

	SWSL		SFSL	SWSL		SFSL
	600t			600 - 1,740t		
	85°	75°	15°	85°	75°	15°
m	t	t	t	t	t	t
28	325	–	–	965	–	–
29	309	–	–	965	–	965
30	293	–	273	965	–	965
34	241	–	195	868	–	965
38	200	–	135	764	–	915
39	191	–	122	741	–	894
42	168	–	–	674	–	829
46	141	–	–	589	–	746
49	124	–	–	531	–	685
50	–	–	–	–	–	665
54	–	–	–	–	586	602
58	–	–	–	–	543	545
62	–	–	–	–	505	491
66	–	–	–	–	472	446
70	–	–	–	–	–	404
74	–	–	–	–	–	366
78	–	–	–	–	–	332
82	–	–	–	–	–	301
86	–	–	–	–	–	272
90	–	–	–	–	–	246
94	–	–	–	–	–	222
98	–	–	–	–	–	201
102	–	–	–	–	–	181
106	–	–	–	–	–	163
110	–	–	–	–	–	147
114	–	–	–	–	–	131
116	–	–	–	–	–	124

99m + 54m

m	t	t	t	t	t	t
32	250	–	–	952	–	–
34	226	–	210	863	–	903
38	186	–	147	742	–	846
40	169	–	121	700	–	818
42	154	–	–	660	–	789
46	128	–	–	585	–	730
47	122	–	–	568	–	714
50	–	–	–	517	–	666
54	–	–	–	455	–	601
58	–	–	–	401	531	544
60	–	–	–	380	511	519
62	–	–	–	–	493	499
66	–	–	–	–	460	458
70	–	–	–	–	430	417
74	–	–	–	–	405	379
77	–	–	–	–	387	353
78	–	–	–	–	–	345
82	–	–	–	–	–	313
86	–	–	–	–	–	284
90	–	–	–	–	–	258
94	–	–	–	–	–	234
98	–	–	–	–	–	212
102	–	–	–	–	–	192
106	–	–	–	–	–	172
110	–	–	–	–	–	153
114	–	–	–	–	–	135
117	–	–	–	–	–	122

メインブーム角度85°、75°、15°以外のブーム位置での性能は、クレーン制御システムIC-1により計算されます。

SL付きラフィングフライジブ

135t | 32m | 14m | 9.8m/s | 360° | ISO

99m + 66m

	SWSL 600t		SFSL 600t	SWSL 600 - 1,740t		SFSL 600 - 1,740t
	85°	75°	15°	85°	75°	15°
m	t	t	t	t	t	t
36	199	–	–	789	–	–
38	180	–	167	724	–	747
41	155	–	127	655	–	721
42	148	–	–	632	–	712
46	122	–	–	561	–	679
50	–	–	–	505	–	642
54	–	–	–	453	–	596
58	–	–	–	407	–	544
62	–	–	–	365	–	492
66	–	–	–	328	442	449
70	–	–	–	298	414	417
71	–	–	–	262	407	409
74	–	–	–	–	388	386
78	–	–	–	–	365	355
82	–	–	–	–	344	324
86	–	–	–	–	325	295
88	–	–	–	–	317	281
90	–	–	–	–	–	268
94	–	–	–	–	–	244
98	–	–	–	–	–	221
102	–	–	–	–	–	201
106	–	–	–	–	–	180
110	–	–	–	–	–	160
114	–	–	–	–	–	142
118	–	–	–	–	–	125
119	–	–	–	–	–	121

99m + 81m

m	t	t	t	t	t	t
42	–	–	–	604	–	–
44	–	–	–	562	–	585
46	–	–	–	524	–	576
50	–	–	–	457	–	558
54	–	–	–	413	–	540
58	–	–	–	373	–	515
62	–	–	–	340	–	479
66	–	–	–	312	–	438
70	–	–	–	285	–	398
71	–	–	–	278	377	388
74	–	–	–	259	359	365
78	–	–	–	235	337	339
82	–	–	–	213	317	313
84	–	–	–	185	307	301
86	–	–	–	–	298	289
90	–	–	–	–	280	265
94	–	–	–	–	264	243
98	–	–	–	–	248	222
101	–	–	–	–	237	207
102	–	–	–	–	–	202
106	–	–	–	–	–	181
110	–	–	–	–	–	161
114	–	–	–	–	–	142
118	–	–	–	–	–	125
119	–	–	–	–	–	121

99m + 93m

	SWSL 600t		SFSL 600t	SWSL 600 - 1,740t		SFSL 600 - 1,740t
	85°	75°	15°	85°	75°	15°
m	t	t	t	t	t	t
46	–	–	–	513	–	–
48	–	–	–	475	–	486
50	–	–	–	442	–	480
54	–	–	–	387	–	471
58	–	–	–	348	–	462
62	–	–	–	319	–	449
66	–	–	–	293	–	423
70	–	–	–	268	–	388
74	–	–	–	246	–	354
78	–	–	–	225	317	323
82	–	–	–	206	297	294
86	–	–	–	188	280	266
90	–	–	–	172	264	242
94	–	–	–	158	249	219
95	–	–	–	134	245	213
98	–	–	–	–	234	198
102	–	–	–	–	219	179
106	–	–	–	–	205	162
110	–	–	–	–	191	148
112	–	–	–	–	184	141
114	–	–	–	–	–	135
118	–	–	–	–	–	123
119	–	–	–	–	–	120

99m + 105m

m	t	t	t	t	t	t
50	–	–	–	434	–	–
53	–	–	–	390	–	408
54	–	–	–	377	–	407
58	–	–	–	330	–	402
62	–	–	–	300	–	398
66	–	–	–	275	–	393
70	–	–	–	251	–	377
74	–	–	–	228	–	349
78	–	–	–	208	–	320
82	–	–	–	189	–	293
84	–	–	–	180	271	280
86	–	–	–	172	262	267
90	–	–	–	157	246	242
94	–	–	–	144	232	220
98	–	–	–	132	220	199
102	–	–	–	123	207	179
103	–	–	–	121	204	174
106	–	–	–	–	195	162
110	–	–	–	–	182	146
114	–	–	–	–	170	131
117	–	–	–	–	160	121
118	–	–	–	–	157	–
122	–	–	–	–	145	–

メインブーム角度85°、75°、15°以外のブーム位置での性能は、クレーン制御システムIC-1により計算されます。

135t | 32m | 14m | 9.8m/s | 360° | ISO

99m + 117m

	SWSL		SFSL	SWSL		SFSL
	600t			600 - 1,740t		
	85°	75°	15°	85°	75°	15°
m	t	t	t	t	t	t
54	–	–	–	363	–	–
57	–	–	–	327	–	340
58	–	–	–	316	–	340
62	–	–	–	282	–	340
66	–	–	–	254	–	340
70	–	–	–	229	–	339
74	–	–	–	209	–	333
78	–	–	–	189	–	314
82	–	–	–	171	–	288
86	–	–	–	155	–	264
90	–	–	–	141	232	241
94	–	–	–	128	217	219
96	–	–	–	122	211	209
98	–	–	–	–	204	199
102	–	–	–	–	192	179
106	–	–	–	–	182	161
110	–	–	–	–	172	145
114	–	–	–	–	161	130
116	–	–	–	–	156	123
118	–	–	–	–	150	–
122	–	–	–	–	139	–
126	–	–	–	–	128	–
129	–	–	–	–	120	–

105m + 42m

m	t	t	t	t	t	t
28	–	–	–	965	–	–
29	299	–	–	965	–	–
30	284	–	267	965	–	965
34	233	–	189	841	–	965
38	193	–	128	735	–	890
42	161	–	–	647	–	811
46	135	–	–	576	–	733
48	124	–	–	548	–	694
50	–	–	–	497	–	655
54	–	–	–	–	564	589
58	–	–	–	–	523	535
62	–	–	–	–	487	484
66	–	–	–	–	455	438
68	–	–	–	–	440	416
70	–	–	–	–	–	396
74	–	–	–	–	–	357
78	–	–	–	–	–	322
82	–	–	–	–	–	290
86	–	–	–	–	–	262
90	–	–	–	–	–	236
94	–	–	–	–	–	212
98	–	–	–	–	–	191
102	–	–	–	–	–	171
106	–	–	–	–	–	153
110	–	–	–	–	–	137
114	–	–	–	–	–	121

105m + 54m

	SWSL		SFSL	SWSL		SFSL
	600t			600 - 1,740t		
	85°	75°	15°	85°	75°	15°
m	t	t	t	t	t	t
32	–	–	–	925	–	–
33	236	–	–	879	–	–
34	224	–	–	836	–	862
35	213	–	193	799	–	849
38	184	–	147	713	–	812
40	168	–	120	670	–	787
42	153	–	–	631	–	762
46	127	–	–	560	–	710
47	121	–	–	543	–	696
50	–	–	–	497	–	652
54	–	–	–	444	–	590
58	–	–	–	399	–	530
59	–	–	–	391	489	516
61	–	–	–	322	471	492
62	–	–	–	–	463	483
66	–	–	–	–	432	446
70	–	–	–	–	405	409
74	–	–	–	–	380	372
78	–	–	–	–	358	337
82	–	–	–	–	–	304
86	–	–	–	–	–	275
90	–	–	–	–	–	249
94	–	–	–	–	–	224
98	–	–	–	–	–	202
102	–	–	–	–	–	182
106	–	–	–	–	–	163
110	–	–	–	–	–	146
114	–	–	–	–	–	128
116	–	–	–	–	–	120

105m + 66m

m	t	t	t	t	t	t
37	182	–	–	732	–	–
38	173	–	–	702	–	–
39	164	–	148	677	–	704
41	148	–	122	632	–	688
42	141	–	–	610	–	680
45	122	–	–	551	–	658
46	–	–	–	537	–	650
50	–	–	–	484	–	619
54	–	–	–	435	–	579
58	–	–	–	393	–	529
62	–	–	–	357	–	479
66	–	–	–	326	425	435
70	–	–	–	301	398	401
71	–	–	–	296	391	393
74	–	–	–	–	373	371
78	–	–	–	–	350	343
82	–	–	–	–	330	315
86	–	–	–	–	312	287
89	–	–	–	–	300	266
90	–	–	–	–	–	260
94	–	–	–	–	–	235
98	–	–	–	–	–	213
102	–	–	–	–	–	191
106	–	–	–	–	–	171
110	–	–	–	–	–	151
114	–	–	–	–	–	133
117	–	–	–	–	–	120

メインブーム角度85°、75°、15°以外のブーム位置での性能は、クレーン制御システムIC-1により計算されます。

SL付きラフィングフライジブ

135t | 32m | 14m | 9.8m/s | 360° | ISO

105m + 81m

	SWSL 600t		SFSL 600t	SWSL 600 - 1,740t		SFSL 600 - 1,740t
	85°	75°	15°	85°	75°	15°
m	t	t	t	t	t	t
42	–	–	–	589	–	–
44	–	–	–	545	–	560
46	–	–	–	505	–	550
50	–	–	–	438	–	534
54	–	–	–	394	–	518
58	–	–	–	357	–	497
62	–	–	–	327	–	464
66	–	–	–	300	–	423
70	–	–	–	275	–	384
74	–	–	–	252	342	348
78	–	–	–	231	321	316
82	–	–	–	212	301	285
85	–	–	–	177	287	264
86	–	–	–	–	283	257
90	–	–	–	–	267	232
94	–	–	–	–	253	209
98	–	–	–	–	240	189
102	–	–	–	–	227	171
103	–	–	–	–	225	167
106	–	–	–	–	–	156
110	–	–	–	–	–	144
114	–	–	–	–	–	131
116	–	–	–	–	–	124

105m + 93m

m	t	t	t	t	t	t
46	–	–	–	494	–	–
49	–	–	–	442	–	460
50	–	–	–	426	–	458
54	–	–	–	371	–	450
58	–	–	–	335	–	441
62	–	–	–	306	–	432
66	–	–	–	280	–	411
70	–	–	–	255	–	376
74	–	–	–	233	–	343
78	–	–	–	213	–	312
79	–	–	–	209	297	304
82	–	–	–	197	283	283
86	–	–	–	182	266	256
90	–	–	–	169	250	231
94	–	–	–	158	236	208
95	–	–	–	156	232	202
98	–	–	–	–	222	187
102	–	–	–	–	210	168
106	–	–	–	–	198	151
110	–	–	–	–	188	136
113	–	–	–	–	181	126
114	–	–	–	–	–	123
115	–	–	–	–	–	120

105m + 105m

	SWSL 600t		SFSL 600t	SWSL 600 - 1,740t		SFSL 600 - 1,740t
	85°	75°	15°	85°	75°	15°
m	t	t	t	t	t	t
50	–	–	–	419	–	–
53	–	–	–	375	–	388
54	–	–	–	362	–	387
58	–	–	–	317	–	383
62	–	–	–	289	–	379
66	–	–	–	263	–	375
70	–	–	–	239	–	363
74	–	–	–	217	–	339
78	–	–	–	197	–	310
82	–	–	–	179	–	282
86	–	–	–	163	248	256
90	–	–	–	150	233	232
94	–	–	–	138	219	209
98	–	–	–	128	206	188
102	–	–	–	121	194	168
106	–	–	–	–	183	150
110	–	–	–	–	173	134
114	–	–	–	–	163	120
118	–	–	–	–	153	–
122	–	–	–	–	145	–
124	–	–	–	–	141	–

105m + 117m

m	t	t	t	t	t	t
54	–	–	–	347	–	–
58	–	–	–	301	–	324
62	–	–	–	272	–	324
66	–	–	–	241	–	324
70	–	–	–	214	–	324
74	–	–	–	193	–	322
78	–	–	–	175	–	307
82	–	–	–	158	–	281
86	–	–	–	142	–	257
90	–	–	–	128	–	234
91	–	–	–	125	214	228
92	–	–	–	122	211	223
94	–	–	–	–	204	212
98	–	–	–	–	191	191
102	–	–	–	–	180	172
106	–	–	–	–	170	154
110	–	–	–	–	160	137
114	–	–	–	–	150	122
118	–	–	–	–	141	–
122	–	–	–	–	133	–
126	–	–	–	–	125	–
128	–	–	–	–	121	–

メインブーム角度85°、75°、15°以外のブーム位置での性能は、クレーン制御システムIC-1により計算されます。

135t | **32m** | **14m** | **9.8m/s** | **360°** | **ISO**

111m + 42m

	SWSL 600t		SFSL 600t	SWSL 600 - 1,740t		SFSL 600 - 1,740t
	85°	75°	15°	85°	75°	15°
m	t	t	t	t	t	t
29	291	–	–	965	–	–
30	276	–	–	965	–	965
31	262	–	241	929	–	965
34	226	–	184	824	–	942
38	187	–	122	723	–	867
42	155	–	–	639	–	792
46	130	–	–	574	–	718
47	124	–	–	560	–	699
50	–	–	–	526	–	645
54	–	–	–	–	–	577
55	–	–	–	–	547	561
58	–	–	–	–	517	524
62	–	–	–	–	481	477
66	–	–	–	–	449	430
70	–	–	–	–	370	387
74	–	–	–	–	–	349
78	–	–	–	–	–	313
82	–	–	–	–	–	281
86	–	–	–	–	–	253
90	–	–	–	–	–	227
94	–	–	–	–	–	204
98	–	–	–	–	–	182
102	–	–	–	–	–	162
106	–	–	–	–	–	144
110	–	–	–	–	–	128
112	–	–	–	–	–	120

111m + 66m

	SWSL 600t		SFSL 600t	SWSL 600 - 1,740t		SFSL 600 - 1,740t
	85°	75°	15°	85°	75°	15°
m	t	t	t	t	t	t
38	172	–	–	692	–	–
39	164	–	–	665	–	683
42	141	–	–	602	–	660
45	122	–	–	542	–	637
46	–	–	–	528	–	630
50	–	–	–	475	–	599
54	–	–	–	429	–	565
58	–	–	–	388	–	517
62	–	–	–	353	–	470
66	–	–	–	323	–	424
67	–	–	–	316	403	413
70	–	–	–	300	383	388
72	–	–	–	291	371	374
74	–	–	–	–	359	360
78	–	–	–	–	338	332
82	–	–	–	–	318	306
86	–	–	–	–	300	279
90	–	–	–	–	284	253
91	–	–	–	–	281	246
94	–	–	–	–	–	228
98	–	–	–	–	–	205
102	–	–	–	–	–	185
106	–	–	–	–	–	165
110	–	–	–	–	–	147
114	–	–	–	–	–	129
116	–	–	–	–	–	120

111m + 54m

m	t	t	t	t	t	t
33	228	–	–	866	–	–
34	217	–	–	826	–	–
35	206	–	189	790	–	825
38	178	–	142	702	–	789
39	169	–	128	680	–	777
42	147	–	–	620	–	740
46	121	–	–	551	–	691
50	–	–	–	491	–	637
54	–	–	–	441	–	579
58	–	–	–	399	–	520
61	–	–	–	374	–	480
62	–	–	–	–	459	469
66	–	–	–	–	428	434
70	–	–	–	–	401	400
74	–	–	–	–	376	364
78	–	–	–	–	354	329
80	–	–	–	–	344	312
82	–	–	–	–	–	296
86	–	–	–	–	–	267
90	–	–	–	–	–	241
94	–	–	–	–	–	216
98	–	–	–	–	–	194
102	–	–	–	–	–	174
106	–	–	–	–	–	156
110	–	–	–	–	–	138
114	–	–	–	–	–	120

111m + 81m

m	t	t	t	t	t	t
42	–	–	–	575	–	–
45	–	–	–	517	–	533
46	–	–	–	498	–	529
50	–	–	–	433	–	512
54	–	–	–	388	–	495
58	–	–	–	351	–	478
62	–	–	–	320	–	448
66	–	–	–	295	–	409
70	–	–	–	271	–	372
74	–	–	–	250	–	337
75	–	–	–	245	323	328
78	–	–	–	232	308	304
82	–	–	–	215	289	274
85	–	–	–	204	276	253
86	–	–	–	–	272	246
90	–	–	–	–	256	221
94	–	–	–	–	241	198
98	–	–	–	–	229	178
102	–	–	–	–	217	159
104	–	–	–	–	212	152
106	–	–	–	–	–	144
110	–	–	–	–	–	131
114	–	–	–	–	–	120

メインブーム角度85°、75°、15°以外のブーム位置での性能は、クレーン制御システムIC-1により計算されます。

SL付きラフィングフライジブ

135t | 32m | 14m | 9.8m/s | 360° | ISO

111m + 93m

	SWSL 600t			SFSL 600t			SWSL 600 - 1,740t			SFSL 600 - 1,740t		
	85°	75°	15°	85°	75°	15°	85°	75°	15°	85°	75°	15°
m	t	t	t	t	t	t	t	t	t	t	t	t
46	–	–	–	–	–	–	480	–	–	–	–	–
49	–	–	–	–	–	–	434	–	445	–	–	–
50	–	–	–	–	–	–	419	–	442	–	–	–
54	–	–	–	–	–	–	365	–	433	–	–	–
58	–	–	–	–	–	–	326	–	423	–	–	–
62	–	–	–	–	–	–	297	–	414	–	–	–
66	–	–	–	–	–	–	273	–	399	–	–	–
70	–	–	–	–	–	–	250	–	366	–	–	–
74	–	–	–	–	–	–	229	–	334	–	–	–
78	–	–	–	–	–	–	211	–	303	–	–	–
82	–	–	–	–	–	–	194	268	275	–	–	–
86	–	–	–	–	–	–	180	252	248	–	–	–
90	–	–	–	–	–	–	168	237	223	–	–	–
94	–	–	–	–	–	–	158	223	199	–	–	–
96	–	–	–	–	–	–	154	217	189	–	–	–
98	–	–	–	–	–	–	–	211	179	–	–	–
102	–	–	–	–	–	–	–	199	159	–	–	–
106	–	–	–	–	–	–	–	188	142	–	–	–
110	–	–	–	–	–	–	–	178	126	–	–	–
111	–	–	–	–	–	–	–	176	123	–	–	–
114	–	–	–	–	–	–	–	170	–	–	–	–
115	–	–	–	–	–	–	–	168	–	–	–	–

111m + 105m

m	t	t	t	t	t	t
51	–	–	–	–	–	–
54	–	–	–	–	–	–
58	–	–	–	–	–	–
62	–	–	–	–	–	–
66	–	–	–	–	–	–
70	–	–	–	–	–	–
74	–	–	–	–	–	–
78	–	–	–	–	–	–
82	–	–	–	–	–	–
86	–	–	–	–	–	–
87	–	–	–	–	–	–
90	–	–	–	–	–	–
94	–	–	–	–	–	–
98	–	–	–	–	–	–
102	–	–	–	–	–	–
106	–	–	–	–	–	–
110	–	–	–	–	–	–
111	–	–	–	–	–	–
114	–	–	–	–	–	–
118	–	–	–	–	–	–
122	–	–	–	–	–	–
126	–	–	–	–	–	–

111m + 117m

	SWSL 600t			SFSL 600t			SWSL 600 - 1,740t			SFSL 600 - 1,740t		
	85°	75°	15°	85°	75°	15°	85°	75°	15°	85°	75°	15°
m	t	t	t	t	t	t	t	t	t	t	t	t
55	–	–	–	–	–	–	325	–	–	–	–	–
58	–	–	–	–	–	–	294	–	312	–	–	–
62	–	–	–	–	–	–	263	–	310	–	–	–
66	–	–	–	–	–	–	235	–	310	–	–	–
70	–	–	–	–	–	–	209	–	309	–	–	–
74	–	–	–	–	–	–	189	–	308	–	–	–
78	–	–	–	–	–	–	170	–	297	–	–	–
82	–	–	–	–	–	–	154	–	273	–	–	–
86	–	–	–	–	–	–	138	–	249	–	–	–
90	–	–	–	–	–	–	125	–	226	–	–	–
91	–	–	–	–	–	–	122	–	220	–	–	–
94	–	–	–	–	–	–	–	193	204	–	–	–
98	–	–	–	–	–	–	–	180	184	–	–	–
102	–	–	–	–	–	–	–	169	164	–	–	–
106	–	–	–	–	–	–	–	159	146	–	–	–
110	–	–	–	–	–	–	–	149	129	–	–	–
112	–	–	–	–	–	–	–	145	121	–	–	–
114	–	–	–	–	–	–	–	140	–	–	–	–
118	–	–	–	–	–	–	–	132	–	–	–	–
122	–	–	–	–	–	–	–	124	–	–	–	–
124	–	–	–	–	–	–	–	121	–	–	–	–

117m + 42m

m	t	t	t	t	t	t
30	273	–	–	965	–	–
31	259	–	239	923	–	964
34	223	–	183	807	–	910
38	184	–	120	709	–	839
42	153	–	–	629	–	769
46	128	–	–	568	–	697
47	122	–	–	556	–	679
50	–	–	–	527	–	628
54	–	–	–	–	–	562
58	–	–	–	–	498	507
62	–	–	–	–	463	464
66	–	–	–	–	432	421
70	–	–	–	–	405	377
74	–	–	–	–	–	338
78	–	–	–	–	–	303
82	–	–	–	–	–	272
86	–	–	–	–	–	243
90	–	–	–	–	–	217
94	–	–	–	–	–	193
98	–	–	–	–	–	171
102	–	–	–	–	–	151
106	–	–	–	–	–	133
109	–	–	–	–	–	121

メインブーム角度85°、75°、15°以外のブーム位置での性能は、クレーン制御システムIC-1により計算されます。

135t | **32m** | **14m** | **9.8m/s** | **360°** | **ISO**

117m + 54m

	SWSL		SFSL	SWSL		SFSL
	600t			600 - 1,740t		
	85°	75°	15°	85°	75°	15°
m	t	t	t	t	t	t
34	208	–	–	808	–	–
35	198	–	–	774	–	795
36	188	–	167	741	–	783
38	170	–	136	687	–	760
39	162	–	122	665	–	748
42	139	–	–	606	–	713
45	120	–	–	556	–	678
46	–	–	–	541	–	667
50	–	–	–	484	–	618
54	–	–	–	437	–	563
58	–	–	–	400	–	508
62	–	–	–	356	441	456
66	–	–	–	–	412	417
70	–	–	–	–	385	385
74	–	–	–	–	361	353
78	–	–	–	–	340	320
82	–	–	–	–	321	287
86	–	–	–	–	–	258
90	–	–	–	–	–	231
94	–	–	–	–	–	207
98	–	–	–	–	–	185
102	–	–	–	–	–	164
106	–	–	–	–	–	146
110	–	–	–	–	–	127
111	–	–	–	–	–	123

117m + 66m

m	t	t	t	t	t	t
38	164	–	–	676	–	–
40	148	–	–	627	–	651
42	134	–	–	588	–	636
44	121	–	–	549	–	622
46	–	–	–	514	–	607
50	–	–	–	464	–	577
54	–	–	–	419	–	543
58	–	–	–	380	–	500
62	–	–	–	348	–	453
66	–	–	–	320	–	410
70	–	–	–	299	366	370
73	–	–	–	231	348	342
74	–	–	–	–	343	333
78	–	–	–	–	322	299
82	–	–	–	–	304	268
86	–	–	–	–	287	241
90	–	–	–	–	272	216
93	–	–	–	–	261	199
94	–	–	–	–	–	194
98	–	–	–	–	–	176
102	–	–	–	–	–	160
106	–	–	–	–	–	148
110	–	–	–	–	–	135
112	–	–	–	–	–	128

117m + 81m

	SWSL		SFSL	SWSL		SFSL
	600t			600 - 1,740t		
	85°	75°	15°	85°	75°	15°
m	t	t	t	t	t	t
43	–	–	–	542	–	–
45	–	–	–	503	–	513
46	–	–	–	485	–	509
50	–	–	–	423	–	491
54	–	–	–	378	–	474
58	–	–	–	342	–	457
62	–	–	–	310	–	433
66	–	–	–	284	–	397
70	–	–	–	263	–	360
74	–	–	–	244	–	326
78	–	–	–	227	290	294
82	–	–	–	212	272	264
86	–	–	–	201	256	237
90	–	–	–	–	241	212
94	–	–	–	–	227	189
98	–	–	–	–	215	168
102	–	–	–	–	204	149
106	–	–	–	–	194	133
109	–	–	–	–	–	122

117m + 93m

m	t	t	t	t	t	t
47	–	–	–	452	–	–
50	–	–	–	407	–	424
54	–	–	–	357	–	414
58	–	–	–	317	–	404
62	–	–	–	288	–	394
66	–	–	–	264	–	380
70	–	–	–	243	–	354
74	–	–	–	223	–	323
78	–	–	–	206	–	292
82	–	–	–	191	254	265
86	–	–	–	178	238	238
90	–	–	–	166	223	214
94	–	–	–	157	210	190
96	–	–	–	153	204	180
98	–	–	–	–	198	169
102	–	–	–	–	187	150
106	–	–	–	–	177	132
109	–	–	–	–	169	120
110	–	–	–	–	167	–
114	–	–	–	–	159	–
117	–	–	–	–	153	–

メインブーム角度85°、75°、15°以外のブーム位置での性能は、クレーン制御システムIC-1により計算されます。

135t 32m 14m 9.8m/s 360° ISO

117m + 105m

	SWSL		SFSL	SWSL		SFSL
	600t			600 - 1,740t		
	85°	75°	15°	85°	75°	15°
m	t	t	t	t	t	t
51	–	–	–	380	–	–
54	–	–	–	345	–	–
55	–	–	–	334	–	356
58	–	–	–	303	–	352
62	–	–	–	269	–	346
66	–	–	–	246	–	340
70	–	–	–	224	–	334
74	–	–	–	204	–	318
78	–	–	–	187	–	289
82	–	–	–	171	–	263
86	–	–	–	157	–	238
90	–	–	–	144	208	214
94	–	–	–	134	195	192
98	–	–	–	126	182	172
101	–	–	–	121	174	157
102	–	–	–	–	172	152
106	–	–	–	–	162	134
109	–	–	–	–	154	122
110	–	–	–	–	152	–
114	–	–	–	–	144	–
118	–	–	–	–	136	–
122	–	–	–	–	128	–
126	–	–	–	–	121	–
127	–	–	–	–	120	–

117m + 117m

	SWSL		SFSL	SWSL		SFSL
	600t			600 - 1,740t		
	85°	75°	15°	85°	75°	15°
m	t	t	t	t	t	t
55	–	–	–	313	–	–
58	–	–	–	284	–	–
59	–	–	–	275	–	297
62	–	–	–	252	–	296
66	–	–	–	227	–	294
70	–	–	–	203	–	292
74	–	–	–	182	–	291
78	–	–	–	164	–	282
82	–	–	–	148	–	263
86	–	–	–	134	–	239
90	–	–	–	121	–	216
94	–	–	–	–	–	195
95	–	–	–	–	176	190
98	–	–	–	–	167	175
102	–	–	–	–	156	155
106	–	–	–	–	147	137
110	–	–	–	–	138	121
114	–	–	–	–	130	–
118	–	–	–	–	122	–
119	–	–	–	–	120	–

メインブーム角度85°、75°、15°以外のブーム位置での性能は、クレーン制御システムIC-1により計算されます。

MEMO

SL付き固定式フライジブ

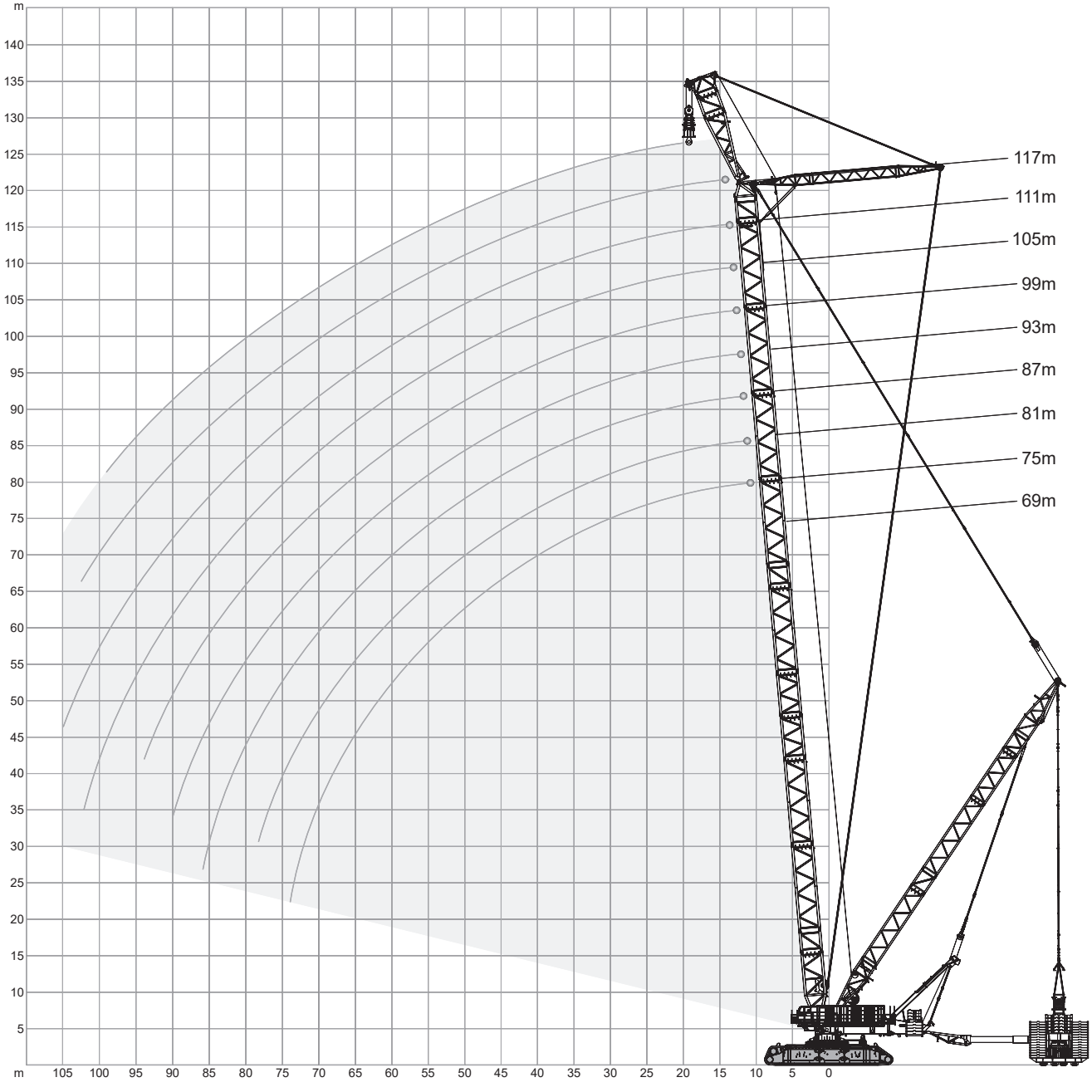

135t	32m	15m	15°	600 - 1,740t	14m	9.8m/s	360°	ISO

	69m	75m	81m	87m	93m	99m	105m	111m	117m	
m	t	t	t	t	t	t	t	t	t	m
16	1,917	–	–	–	–	–	–	–	–	16
17	1,874	1,911	1,918	–	–	–	–	–	–	17
18	1,830	1,867	1,879	1,865	–	–	–	–	–	18
19	1,788	1,824	1,841	1,847	1,740	1,614	–	–	–	19
20	1,747	1,781	1,804	1,807	1,740	1,614	1,487	1,487	–	20
21	1,707	1,744	1,770	1,767	1,740	1,614	1,487	1,487	1,358	21
22	1,668	1,708	1,736	1,728	1,740	1,614	1,487	1,487	1,358	22
24	1,596	1,633	1,671	1,646	1,659	1,614	1,487	1,487	1,358	24
26	1,527	1,542	1,580	1,564	1,541	1,539	1,487	1,487	1,358	26
28	1,458	1,452	1,474	1,463	1,433	1,405	1,393	1,379	1,296	28
30	1,388	1,362	1,367	1,362	1,342	1,314	1,283	1,266	1,223	30
34	1,233	1,211	1,181	1,160	1,158	1,148	1,130	1,114	1,087	34
38	1,073	1,068	1,056	1,037	1,014	987	977	973	959	38
42	946	934	932	924	912	894	869	848	830	42
46	841	834	823	813	810	802	786	772	750	46
50	754	747	739	731	713	709	702	695	680	50
54	680	673	665	653	642	633	619	613	601	54
58	617	608	597	584	573	564	552	543	530	58
62	560	549	537	525	513	504	492	482	470	62
66	509	497	485	473	461	451	439	429	416	66
70	464	452	440	427	415	405	393	382	369	70
74	400	412	400	387	374	364	352	341	328	74
78	–	377	364	351	338	328	315	304	291	78
82	–	–	333	320	306	296	283	272	258	82
86	–	–	304	291	278	267	253	242	229	86
90	–	–	–	266	252	241	227	216	202	90
94	–	–	–	–	229	218	204	192	178	94
98	–	–	–	–	–	197	183	171	156	98
99	–	–	–	–	–	192	178	166	151	99
102	–	–	–	–	–	178	164	151	–	102
105	–	–	–	–	–	–	151	–	–	105

吊上げ性能に関する注記

定格総荷重はISO4305に準拠しています。
フックやその他の吊具重量は荷重に含まれるため、定格総荷重からは差し引いてください。
詳細は取扱説明書を参照してください。
注記：本書で公表しているデータは、参考値です。吊上げ目的に対する適用性を保証するものではありません。
クレーン操作にあたっては、本機付属のIC-1上のロードチャートおよび取扱説明書に必ず従ってください。
場合によっては、スーパーリフトカウンタウエイトが定格荷重で地切りされない場合があります。

MEMO

主要諸元

クローラキャリヤ

クローラキャリヤ：センターフレームとクロスビーム2個　縦方向ビーム2本
シュー付クローラサイドフレーム2基で構成　全部品は油圧ピンで相互に固定
クローラ幅：14.0m

カーボディ
オリジナルCC8800-1のカーボディを使用

クローラ
ドライブギヤの追加および3.5m長さ延長

パワートレイン
クローラ：オイルバス方式閉回路型プラネタリギヤ減速装置を介して2基の油圧モータで駆動
油圧解除式スプリングブレーキを搭載
各クローラは独立し、無段階制御および逆回転が可能　6連駆動を標準装備

クレーン部

カウンタウエイト
ベースプレート（25t）およびカウンタウエイトプレート11個（各10t）により構成される135tの
カウンタウエイトは上部旋回体に取り付け

フレーム
高強度の細粒鋼を用いて耐ねじれ溶接構造で製造
ウインチ3個とブームウインチを装備した搬送しやすい分割式上部旋回体

電源および制御モジュール
トランスファギヤおよびポンプを含む2個の独立した駆動装置は、上部旋回体の側面に接続
電源：2基のメルセデスベンツディーゼルエンジンOM471LAから供給
最大出力：390kW（523HP）/1,700min^{-1}(rpm)　トルク：2,460N·m/1,300min^{-1}(rpm)
エンジン：EUステージIV/EPA Tier 4f排ガス規制に準拠
本システムはAdBlueおよびSCR触媒還元装置を搭載

可変容量形アキシャルピストンポンプ5個とギヤポンプを装備したポンプトランスファギヤボックス
運転室に電気装備および発電機一式を含むパワー・制御モジュールを装備
燃料タンク容量：2,000L

ウインチ
上部旋回体に標準でウインチを5基装備（ウインチ1Aおよび1B、ウインチ2Aおよび2B、
ブームウインチ）
オイルバス方式閉回路型プラネタリギヤを介して作動
油圧解除式マルチディスクブレーキと荷下げ用非摩耗性油圧ブレーキを装備
全てのワイヤロープ端にはクイックジョイント付き
油圧で固定されたウインチH1A、H1B、H2A、H2B（オプションH3）は、搬送時に重量を最小にする
ため取り外し可能

旋回装置
プラネタリギヤユニット4基を装備した油圧モータ
油圧解除式スプリングブレーキと非摩耗性油圧ブレーキ
旋回速度：0～0.6min^{-1}
最大旋回モーメント：2,350kN·m
旋回装置はカーボディに取り付け

制御システム
IC-1：診断機能付き蓄積プログラム制御システムによる電磁比例パイロットコントロール
マルチカラーモニタ2基　タッチスクリーン操作による荷重インジケータ
操作レバー位置に応じた無段階制御の作業速度　エンジン出力を最大限に利用する自動出力制御
作業範囲制限および接地圧インジケータを標準装備

運転室
パワーモジュール前端に位置する広く快適な運転室
フロントおよびルーフウインドの大型合わせガラス
コンピュータ制御のエアコン（標準装備）および自立型温風ヒータ
フロントパネル：計器類およびクレーン制御装置とグラフィックディスプレイ2台を装備
キャビン：クレーンオペレータからブームがよく見えるよう、運転席と一体で傾斜可能
ウインチ、SLカウンタウエイトを監視できるカメラシステム　アワメータ　負荷率インジケータ
作業灯2個　収納キャビネットおよび冷却装置を標準装備

電気機器
24Vシステム（バッテリ×2：12V/180Ah）
3相オルタネータ：24V、80A
3相発電機（400V 50Hz 20kVA）：エアコン、ヒータ、照明、または現場のさまざまな用途で使用
非常用発電機（400V 50Hz 20kVA）

主要諸元

ブーム構成

SSL	117mブーム：2×108m CC8800-1メインブーム、3×3.00mクロスコネクタ メインブーム長さ：69～117m
SWSL	117mジブ：2×108m CC8800-1ジブ、3×3.00mクロスコネクタ フライジブ長さ：42～117m メインブーム長さ：69～117m メインブーム角度：75°、85° *
SFSL	SWSLと同一のブーム　固定ジブ角度15°
SFVL	15mジブ：2×12m CC8800-1固定ジブ、3.00mクロスコネクタ ジブ長さ：15m ジブ角度（対ブーム）：15° メインブーム長さ：69～117m

*ブーム角度無段階調節

オプション

780tスーパーリフト カウンタウエイトプレート（スチールボックス）	カウンタウエイトキャリヤ用標準カウンタウエイトプレート（10t）×78個で構成
カウンタウエイトキャリヤ	油圧による駆動装置およびステアリングを装備する最大総重量640tの4軸キャリヤ
代替用カウンタウエイトプレート	ユーザ専用のカウンタウエイトプレート組合せ：7.5t/10t/15t（搬送性の各国最適化用）
鋳造カウンタウエイト	スチールボックス型カウンタウエイトの代わりに使用
ウインチH3	追加ウインチ　ワイヤロープ径：40mm　ランナ用　ワイヤロープ長さ：760m
ランナ（3m）– 最大70t	2本掛け　ブームまたはジブ先端に装着 ブーム傾斜が急な状態でのシーブまでの距離：約1.3m 吊上げ荷重：最大70t
1,600t用重荷重装置	1,350t以上吊上げ時の専用装置：フックブロックシステム1,600t 補強ブーム端および補強ジブ端　800tシーブセット×2
特殊ブーム構成	特殊なブーム組合せは要望により検討
自動給脂	旋回リングおよび上部旋回体用
旋回リングクイック接続用ナット	油圧工具でのクイック接続用ナットによるキャリヤと上部旋回体間のクイック接続により 搬送時カーボディ重量を40t未満に低減
火災抑制システム	コンテナのシャッタを含む自動火災抑制システム
火災検知システム	検出のみ
運転室内簡易ベッド	折りたたみ可能な簡易ベッド
運転室の折りたたみシート	運転室内に折りたたみ式2セット
転落防止	ブーム、ジブ、SLマスト用

MEMO

MEMO

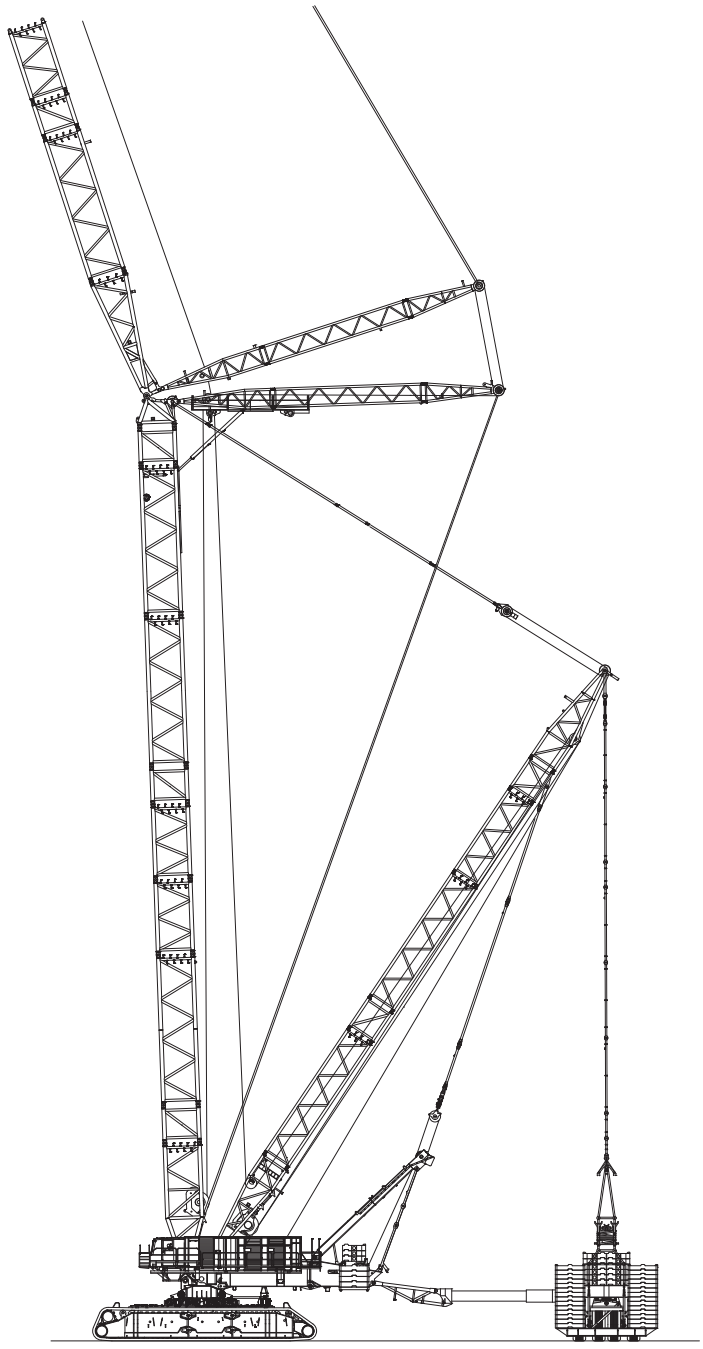

株式会社 タダノ

北海道支店	〒003-0026	北海道札幌市白石区本通21丁目南1番40号	011-861-9030
旭川営業所	〒070-0034	北海道旭川市4条通8丁目1703-59（旭川四条ビル4階）	0166-25-2817
帯広営業所	〒080-0010	北海道帯広市大通南12丁目20番地（あおば十勝ビル3階）	0155-28-6200
函館営業所	〒041-0806	北海道函館市美原3丁目16番25号（日本ハウスホールディングスビル6階）	0138-47-5122
東北支店	〒984-0002	宮城県仙台市若林区卸町東4丁目2番21号	022-288-5550
青森営業所	〒030-0861	青森県青森市長島2丁目10番4号（ヤマウビル）	017-777-4231
北東北営業所	〒020-0864	岩手県盛岡市西仙北1丁目35番46号	019-635-0611
郡山営業所	〒963-8025	福島県郡山市桑野2丁目2番16号（藤尾ビル3階）	024-932-3513
北陸支店	〒930-0177	富山県富山市西二俣344番地	076-436-1555
新潟営業所	〒950-1125	新潟県新潟市西区流通3丁目1番5	025-268-0770
金沢営業所	〒921-8011	石川県金沢市入江2丁目54番地（中村ビル2階）	076-292-2326
関東支店	〒362-0046	埼玉県上尾市大字壱丁目464番地5号	048-780-7711
水戸営業所	〒310-0853	茨城県水戸市平須町158番地268	029-244-3051
群馬営業所	〒379-2154	群馬県前橋市天川大島町3丁目52番4号	027-261-7211
東京支店	〒130-0014	東京都墨田区亀沢2丁目4番12号	03-3621-7790
千葉営業所	〒285-0802	千葉県佐倉市大作1丁目8番4号（佐倉第三工業団地内）	043-498-3520
横浜営業所	〒224-0053	神奈川県横浜市都筑区池辺町4843番地1	045-936-2811
中部支店	〒491-0824	愛知県一宮市丹陽町九日市場字下田122	0586-76-1181
静岡営業所	〒422-8008	静岡県静岡市駿河区栗原6番25号（静鉄栗原ビル3階）	054-261-1161
松本営業所	〒390-0852	長野県松本市大字島立399番地1（滴水ビル703号）	0263-40-0360
関西支店	〒590-0906	大阪府堺市堺区三宝町7丁352番地2	072-221-2727
京都営業所	〒601-8328	京都府京都市南区吉祥院九条町23番地1（NKDビル3階）	075-681-0421
神戸営業所	〒673-0898	兵庫県明石市樽屋町8番34号（甲南アセット明石第二ビル503号）	078-918-3111
四国支店	〒761-0185	香川県高松市新田町甲34番地	087-839-5777
松山営業所	〒791-1113	愛媛県松山市森松町886番地4	089-956-8800
中国支店	〒731-4311	広島県安芸郡坂町北新地1丁目4番96号	082-884-0255
岡山営業所	〒700-0941	岡山県岡山市北区青江1丁目7番33号（青江土地倉庫ビル3階）	086-223-9258
松江営業所	〒690-0061	島根県松江市白潟本町13-4（大樹生命松江ビル5階）	0852-20-7393
徳山営業所	〒745-0007	山口県周南市岐南町8番31号（福谷ビル2階）	0834-31-1715
九州支店	〒816-0912	福岡県大野城市御笠川3丁目2番14号	092-503-7821
大分営業所	〒870-0913	大分県大分市松原町3丁目1番11号（大分鐵鋼ビル5階）	097-551-8567
南九州営業所	〒899-5231	鹿児島県姶良市加治木町反土1442番地8（インターフロントビル1階）	0995-63-9720
沖縄営業所	〒901-2122	沖縄県浦添市勢理客2丁目18番5（GKビル101号）	098-877-7077
本社	〒761-0185	香川県高松市新田町甲34番地	087-839-5555
東京事務所	〒130-0014	東京都墨田区亀沢2丁目4番12号（両国ビル）	03-3621-7777

タダノホームページアドレス
www.tadano.co.jp

●お届けいたします製品は、改良などのため、このカタログと相違する場合もありますので、ご了承ください。

2021-03-01